Runko-fitness-puskurilevyn säilytysteline

Tuotteen Kuvaus

Pidä painolevyt kunnossa ja säästää enemmän tilaa. Tässä telineessä on kestävä teräsrakenne ja siihen mahtuu 2 tuuman levyt. Siinä on myös musta jauhemaali ja kolmiomainen muotoilu. Ihanteellinen kotikäyttöön, jotta harjoitustila voidaan järjestää ja levyt ovat helposti saatavilla. Teräsrakenne tarjoaa erinomaisen kestävyyden. Pidä lattia suojattuina ja järjestä painoja. Mahtuu 2 tuuman levyt.

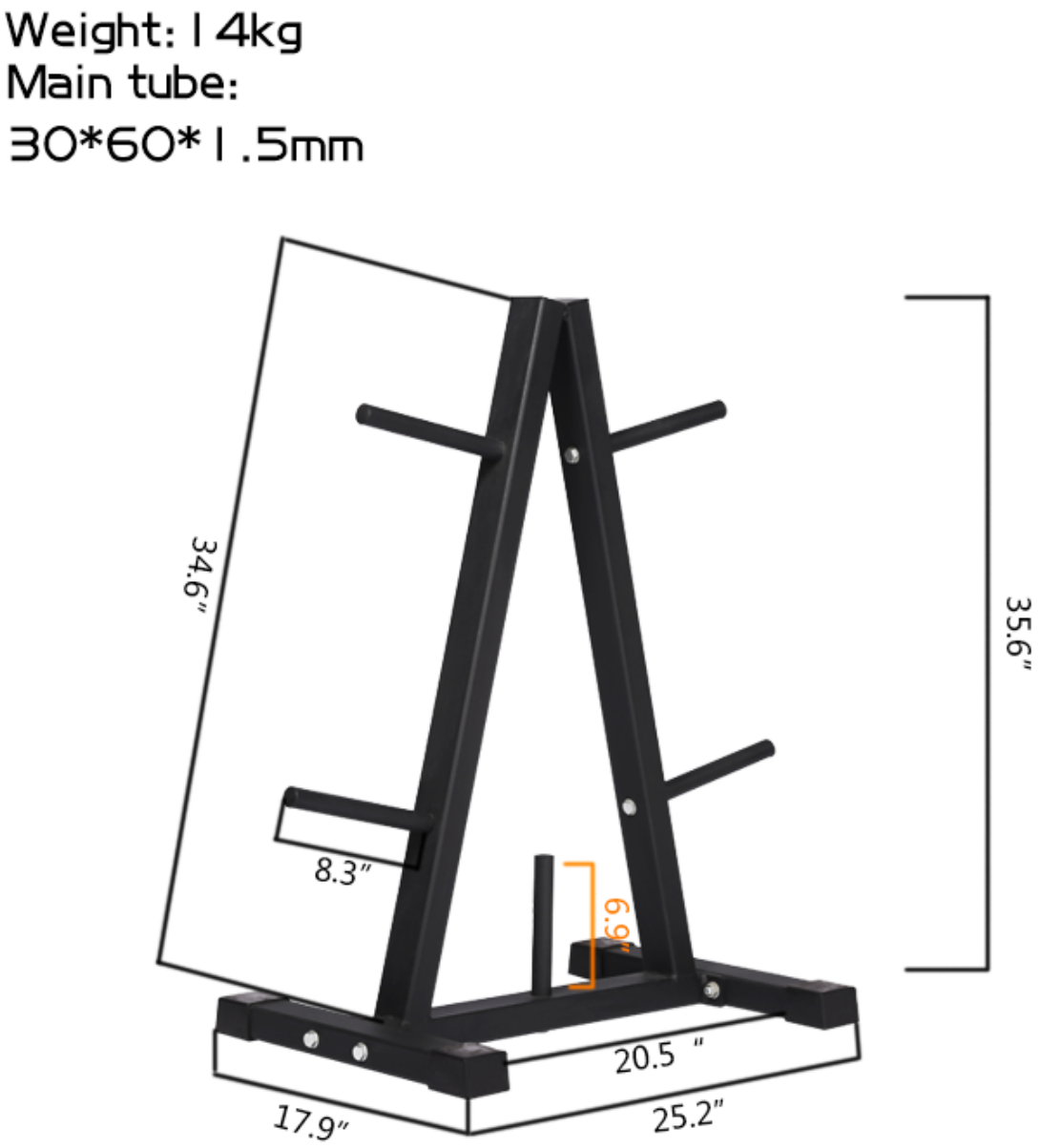

5
KG

Yrityksen tiedot

Shandong Zhongxing Fitness on ammattikäyttöön tarkoitettujen laitteiden yritys, joka kehittää, valmistaa ja myy käsipainoja, barbellsia, kettlebelliä, mattoja, telineitä ja muita kumipinnoitettuja ja upottavia tuotteita.
Kun kehittyneet tuotantolaitteet ja tiukka laadunvalvontajärjestelmä, toimitamme asiakkaillemme laadukkaita tuotteita.
Nyt olemme luoneet vankan liikesuhteen satojen asiakkaiden kanssa kaikkialla sanoissa, mukaan lukien Pohjois-Amerikka, Eurooppa, Lähi-itä ja Aasia.
”Arvon luominen kaikille asiakkaille, joilla on innovaatioita ja laatua” on meidän muuttumaton lupauksemme. Toivomme vilpittömästi, että teemme yhteistyötä kanssanne, jotta voimme kehittyä yhdessä tulevaisuudessa.