Esittelytt Kuvaus

Tuotetiedot

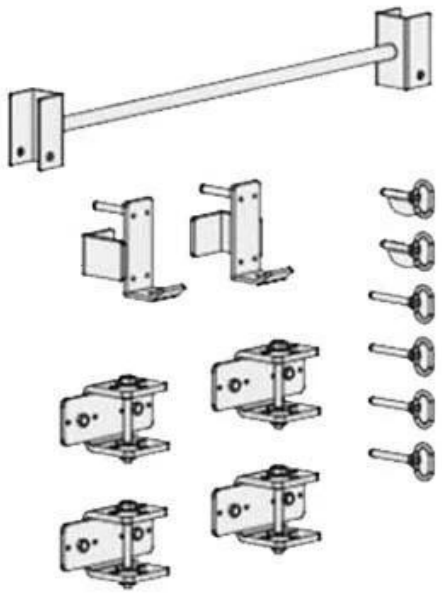

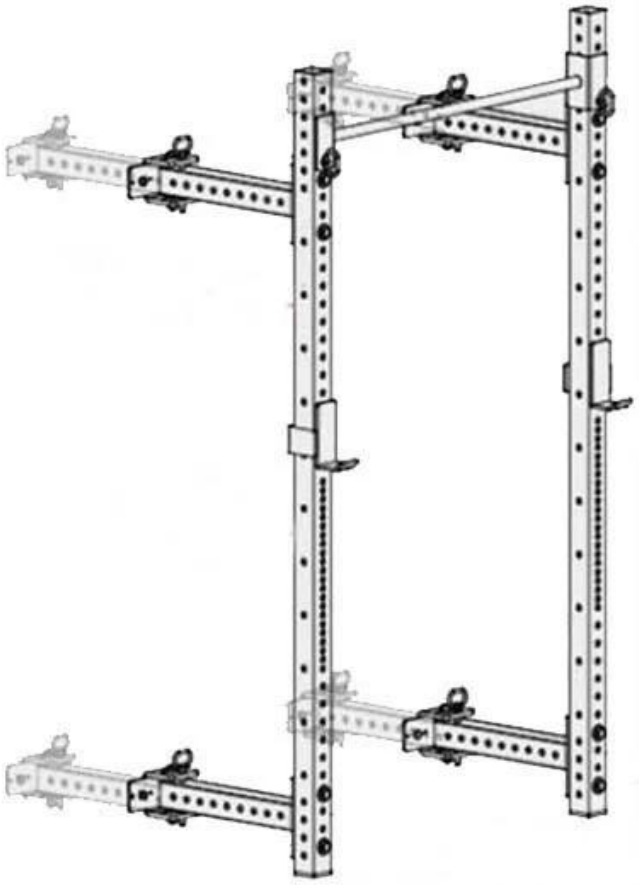

-Kokoa koko: 22,3 × 46,8 × 94,5 tuumaa
tai asiakkaiden tarpeen mukaan
–Paino: 190 lb
-Materiaali: Käytä kestävää terästä
-Putken koko: 75 × 75 × 2,5 mm
-Paino Kapasiteetti: 800 lb
-Pakkaus: 1 sarja / laatikko
-Logo: Asiakaslogo
-Sovellus: Squat Training
-Väri: musta, hopeinen, valkoinen

Suorat linjat seinään kiinnitettävistä kyynärpyörätelineistä

J-koukku seinään kiinnitettävällä kyynärvarren telineellä

Double-baari kiinnike yhdistää kyykky telineen seinään

Pakkaus & Toimitus

Pakkaustiedot:

1: Jokainen komponentti pp-pussiin;
2: Sitten monet pussit kartonkiin.

Toimitusehdot:

27 päivän kuluessa maksamisesta

Palvelumme

- Lähetyksen ja näytteen laadun seuranta sisältää käyttöiän.

- Kaikki pienet ongelmat, jotka liittyvät tuotteeseemme, ratkaistaan heti.

- Kaikki kyselysi vastasi 24 tunnin kuluessa.

- Strictly tuottaa ohjausjärjestelmää ja tekee tiivistä yhteistyötä vahvojen kuntosalilaitosten kanssa

- OEM / ODM-tilaukset ovat tervetulleita.

- High laadukasta palvelua koko modernilla tiimillä, lisäämällä monen vuoden vientikokemusta.

Ohje

Kysymys 1: Voinko neuvotella hinnat?

A1: Kyllä, voimme aloittaa jonkin verran edistystä, että joskus myönnetään enemmän alennuksia.

Voimme myöntää sekalaisia tuotteita tai yksittäisten tuotteiden irtotilauksia FCL: lle.

Kysymys 2: Mikä on vähimmäis tilausmäärä?
A2: Voimme hyväksyä pieniä tilauksia, mutta hinnat ovat korkeammat.

Kysymys 3: Jos meillä ei ole merenkulun huolitsijaa Kiinassa, voisitteko tehdä tämän meille?

A3: Meillä on merenkulkuosasto, saat parhaan toimitushinnan, ja sinulla on erinomainen palvelu.

Kysymys 4: En ole koskaan tullut Kiinaan, voitko tulla oppaani Kiinaan?

A4: Me varaamme hotellin etukäteen ja järjestämme kuljettajamme hakemaan sinut ariportista yrityksellemme,

jos haluat käydä markkinoilla tai tehtaalla, voimme järjestää kollegamme avustajaksi.

Ota meihin yhteyttä

TYÖSKENNELLÄÄN YHDESSÄ

…… ……
……