Productiont Description

Lancez vos séances d'entraînement sur l'une des premières inventions qui permettait aux haltérophilies de s'entraîner en toute sécurité et efficacement, le Power Rack! Créé il ya plusieurs années, presque tous les gymnases a One...so pourquoi pas vous? Le xysfitness Multi-Power Rack livré complet avec l'attachement de lat et un jeu de poids de Grip en caoutchouc 300lb. Avec le large "walk-in" design il ya beaucoup de mouvement latéral à côté pour une variété d'exercices tels que squats avec le stand de squat, inclinaison, déclin, presses plates et militaires ainsi que hausses d'épaules et de veau.

Il dispose de 7 positions réglables. L'attachement de lat est fourni avec la barre de lat et la barre basse de rangée et comporte une conception de changement de câble aucun. Pour les exercices qui exigent mouvement Freeweight, ce rack de puissance peut également fournir des points de décollage et un rayonnage prévisibles.

Le XYSFitness Multi-Power Rack contient le chariot Smith le plus avancé disponible aujourd'hui. Et notre équipement de fitness continue d'être le leader de l'industrie dans l'innovation et l'abordabilité dans les maisons et les gymnases.

Spécifications du produit

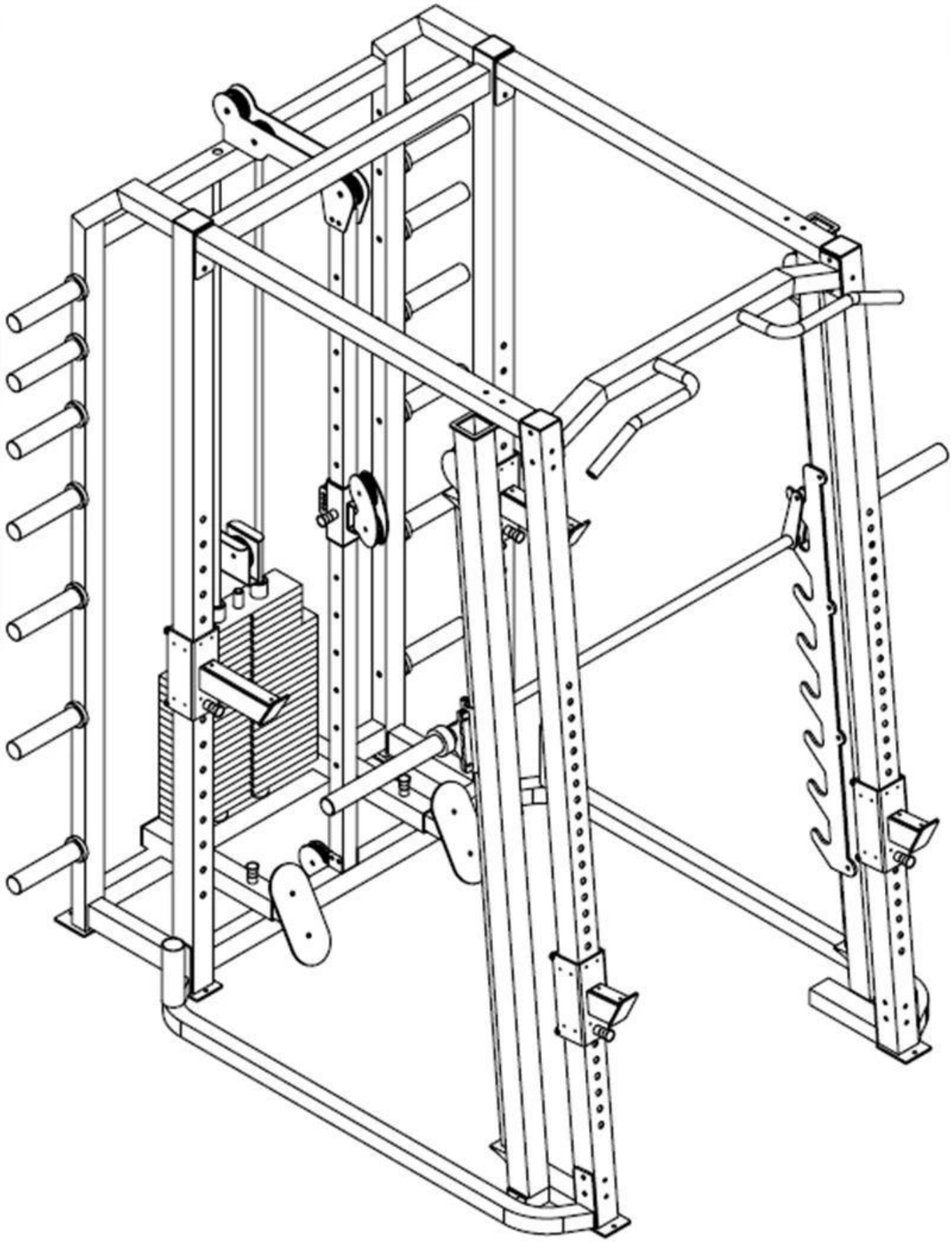

–Assemblez la taille: 190 × 170 × 230 cm (l × w × h)

–N.w./g.w.: 240/kg

–Matériel: acier résistant à l'usure

–Dimension de cas: 226 × 58 × 53 cm
–Taille de tube: 80 × 60 × 3 millimètres
–Charges de conteneurs: 52 sets/20 ft
–Emballage: 1 coffret/coffret en bois
–Logo: logo de client
–Application: formation
–Couleur: noir, argenté, blanc

ITEM NO.	DESCRITION	QTY.
1	Front frame	2
2	Smith stands (left)	1
3	Smith frame (right)	1
4	Up connection	2
5	Bottom connection	1
6	Bottom connection	1
7	Up handle	1
8	Rear frame	1
9	Adjust the fixed tube	1
10	Moving wheel frame	1
11	Movable fix frame	1
12	Foot frame	2
13	Pedal	2
14	Short limit frame	2
15	Long limit frame	2

C'est la partie de la liste des composants.

stainless steel handle

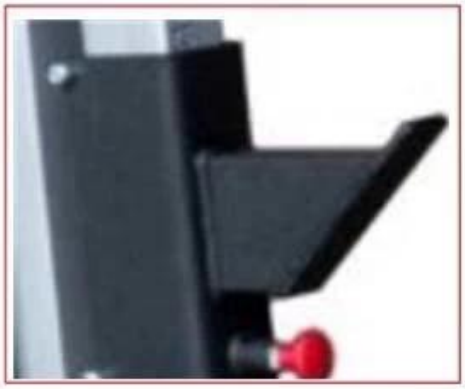

J hook

rubber covered b
alancing weight

pulley

solid screw

Voici quelques détails de Power rack.

Packaging & livraison

Détails de l'emballage: