Регулируемая скаанмаьиямделняопвоаднниятиоявтаяржаестейсгантелями

Сталинградские Ивановы

Индивидуальные

L/Свввиде, T/T, Оопрпаотвоеобеспечение Фитнеяявкцантр

Продукты Показать

Weight:20kg
Main tube:
50*50*1.5mm

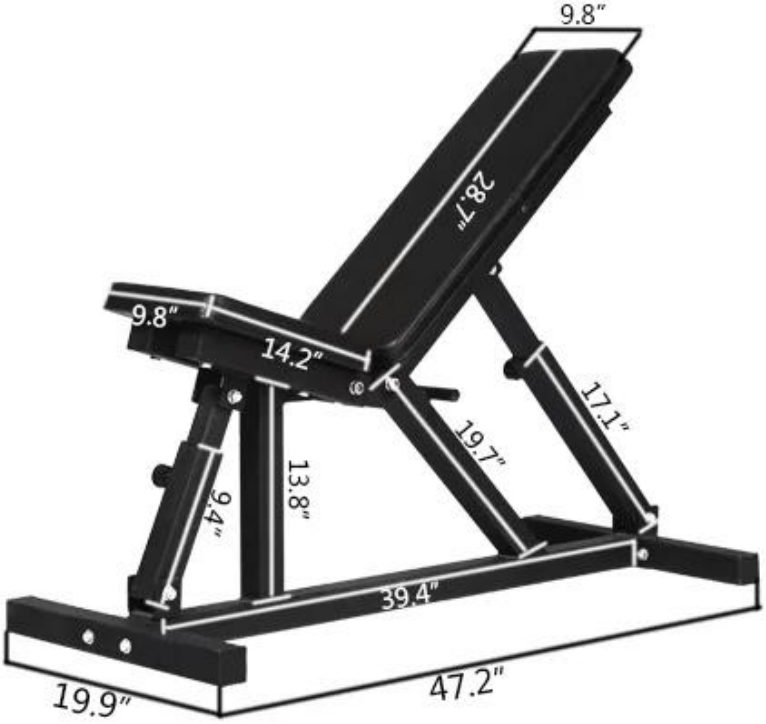

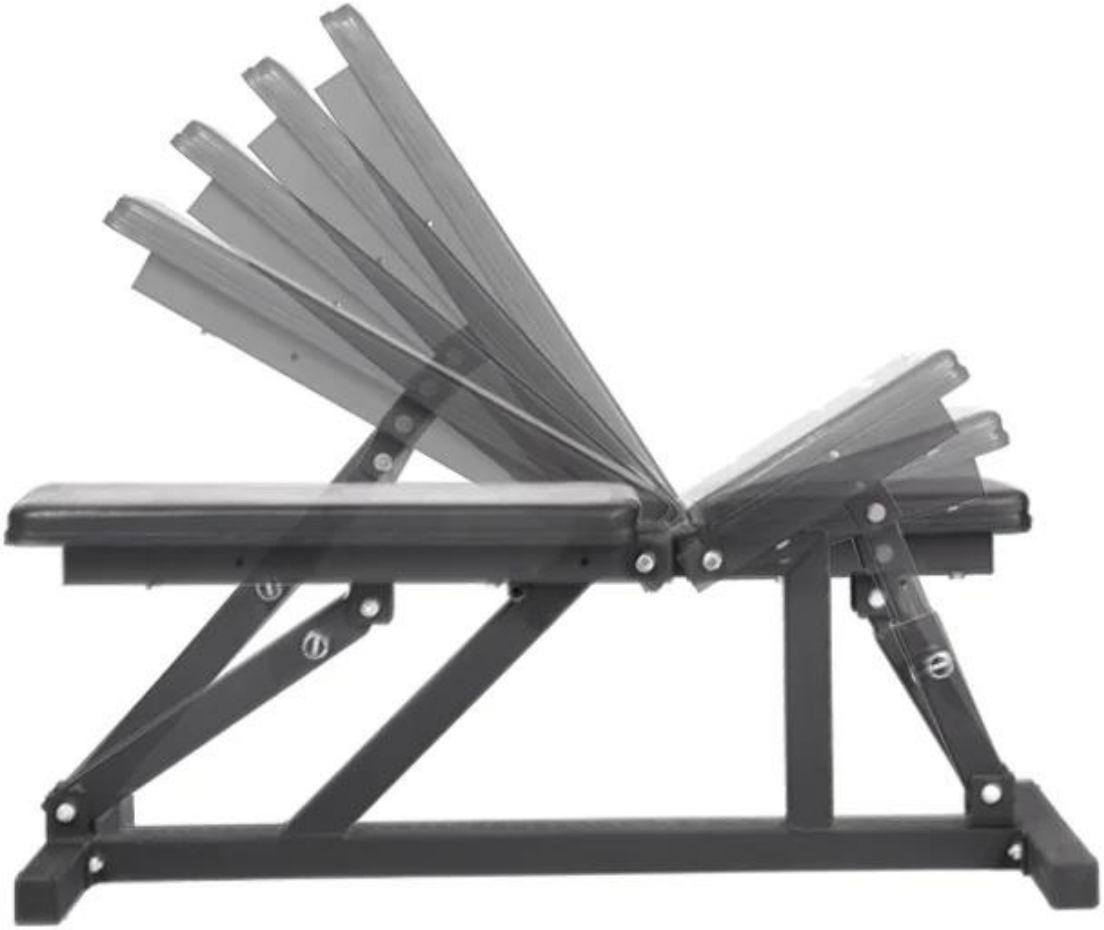

сопутствующие товары

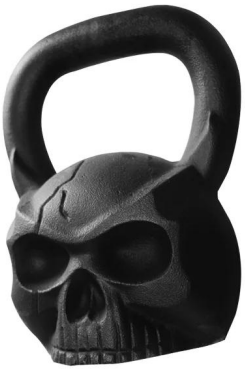

гантель

Гиря

Весовая плита

Наша компания

завод

Наш Завод

мастерская

Наша мастерская

Упаковка & Доставка

1.полиэтиленовый пакет + CTN
2. Доставка по морю, по воздуху и экспресс.

Фотография клиента

Как динамичная команда, мы имеем 12-летний опыт работы на этом рынке. Поэтому мы усердно учимся, привлекаем больше клиентов, надеемся, что сможем стать одним из крупнейших и профессиональных поставщиков в Китае на этом рынке.

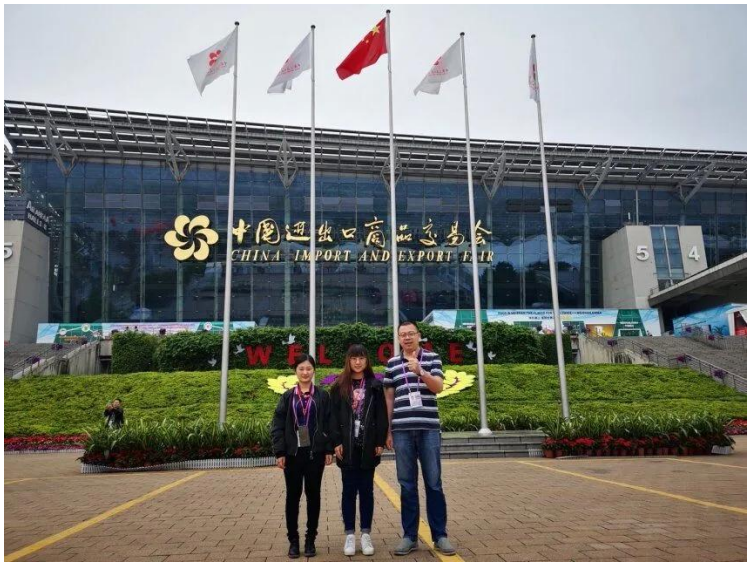
中国进出口商品交易会
CHINA IMPORT AND EXPORT FAIR

山东兴亚健身器材有限公司
SHANDONG XINGYA SPORTS FITNESS INC
体育及旅游休闲用品
Sports, Travel and Recreation Products
I CHOOSE XYSFITNESS

XYSFITNESS

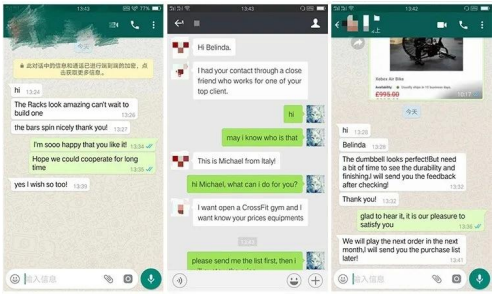

Часто задаваемые вопросы

Вопрос: вы торговая компания или производитель?

А: мы фабрика. Добро пожаловать, вы посетите наш завод.

Вопрос: как долго ваше время доставки?

А: как правило, это 5-10 дней, если товар есть в наличии.
или это 15-20 дней, если товар отсутствует на складе, это в зависимости от количества.

Вопрос: вы предоставляете образцы? это бесплатно или дополнительно?

А: Да, мы можем предложить образец бесплатно, но не оплачиваем стоимость фрахта.

Вопрос: каковы ваши условия оплаты?

А: Оплата & lt; = 2000USD, 100% предоплата.
Оплата & gt; = 2000USD, 30% T / T заранее, баланс до отгрузки

Связаться с нами

XYSFITNESS

ONE-STOP SLOUTION
FOR ALL GYM NEEDS

SHANDONG XINGYA SPORTS
FITNESS INC.

AIMEE LU

0086-635-8245816
0086-18865279858

·www.chinafitnessequipm
-entsupplier.com
·www.xysfitness.com

aimee@xysfitness.cn

NO.139,Dongchang East
Road,Liaocheng City,
Shandong Province