□□□□□□ □□□□□□□□:

- 18 □□□□□ □□□ □□□□ □□□□□□ □ □□□□□□□ □□□□□ □□□□□□ □□□□ □□□□□ □□□□□ :□□□□ □□□□ 1 × □□□ □□□□
- □□□ 400) □□□□□ 880 □□□ □□□ .□□□□□□□□ □□□□□□ □□□□ :□□□□□ □□□□□)
- □ □□□□□□ □□□□□□ □□□□ □□□□□□ □□□□ □□□□ □□□□□ □□□□□ □□□□□ □□□□□ :□□□□□□□□ □□□□□ □□□□ □□□□ □□□□□ □□□□□ □□□ □□□□ □□ □□□ □□□□□□□ □□□□□ □□□□□□□□ □□□□□ □□□□□ □□□□□ □□□□□

□□□	□□□□□ □□
□□□□□□ □□□□	□□□□□ □ □□□□□□□
□□□□□□□□ □□□□□□□ □□□	XYSFITNESS
□□□	□□□□□ □□□□□□□
□□□	□□□□□□□
□□□□□□ □□□□ □□□□□ L x W x H	18.19 × 4.13 × 2.44 □□□□
□□□□□ □□□□□ LxWxH	11.61 × 0.98 × 7.01 □□□□
□□□	□□□
□□□□	□□□□ □□□□ Availale
□□□□□□□	□□□□□□□ □□□ □□□□□□□
OEM	□□□□ OEM
□□□□	□□□□□ □□□□
□□□□□□□ □□□ □□□□□□□□ □□□	4.6 □□□□
□□□□□ □□□	□□□

□□□□□□ □□□:

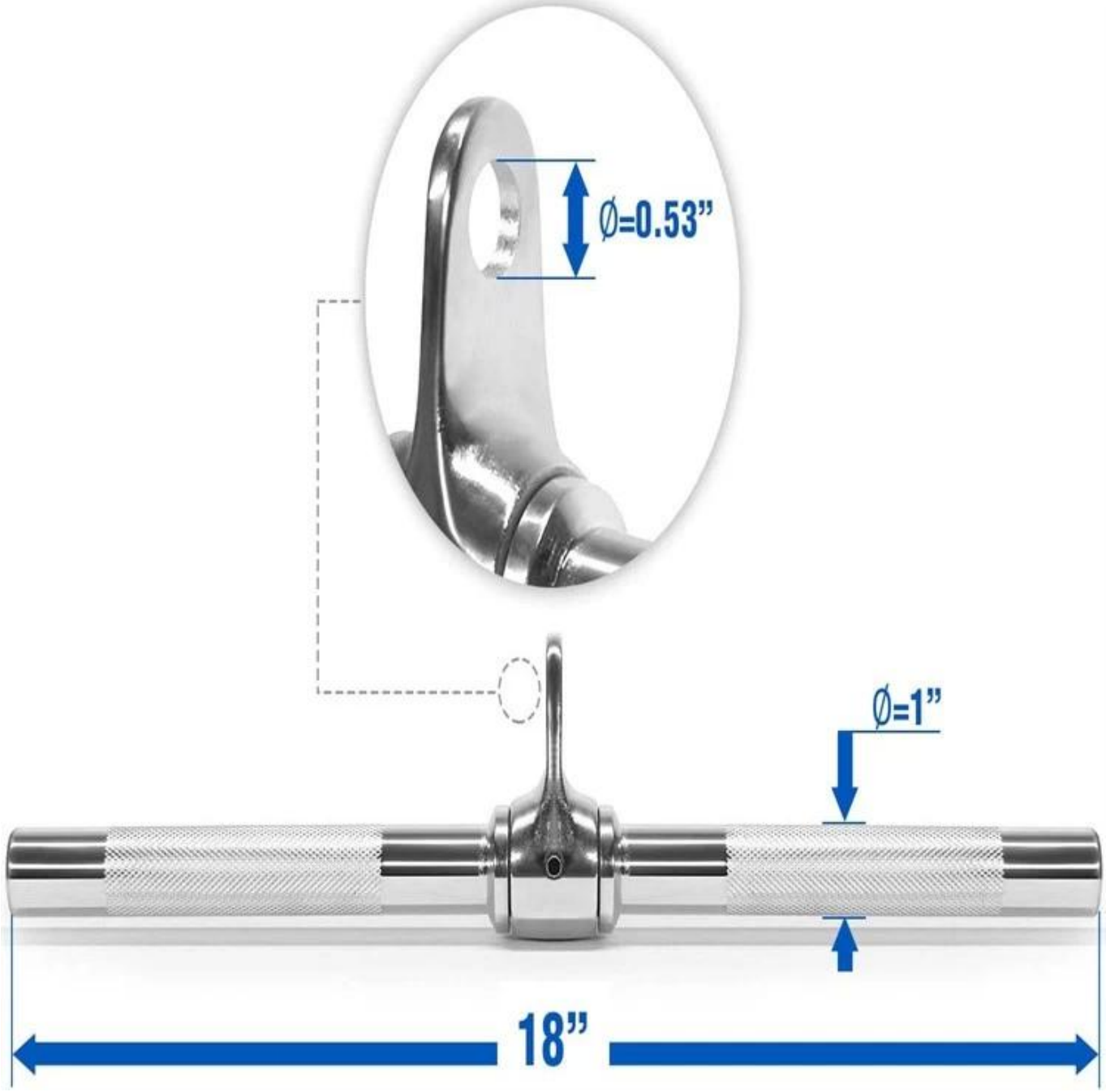
Ø=0.53”
Ø=1”
18”

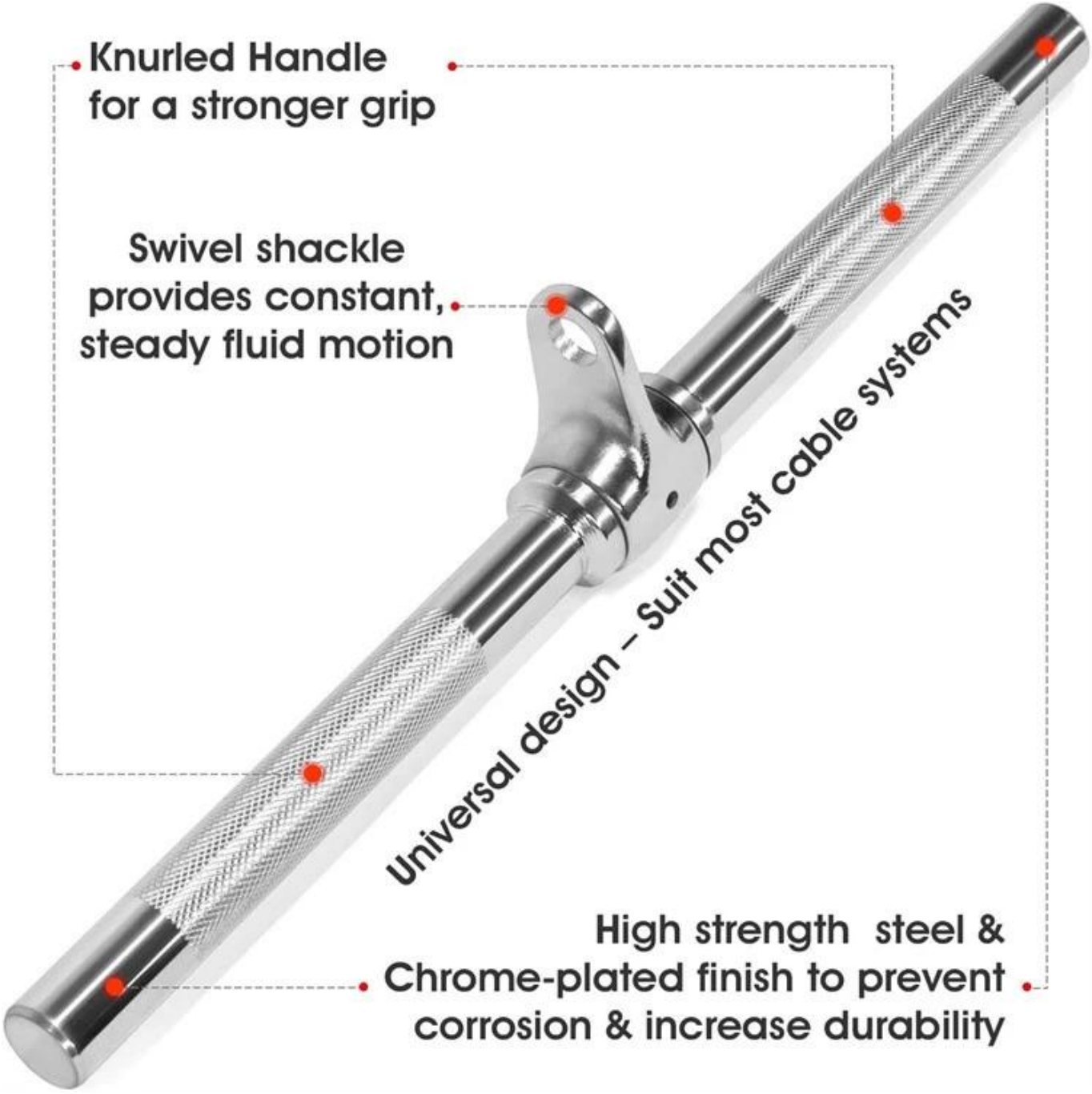
Knurled Handle
for a stronger grip
Swivel shackle
provides constant,
steady fluid motion
Universal design – Suit most cable systems
High strength steel &
Chrome-plated finish to prevent
corrosion & increase durability

□□□□:

□□□ □□□ □□□□□□

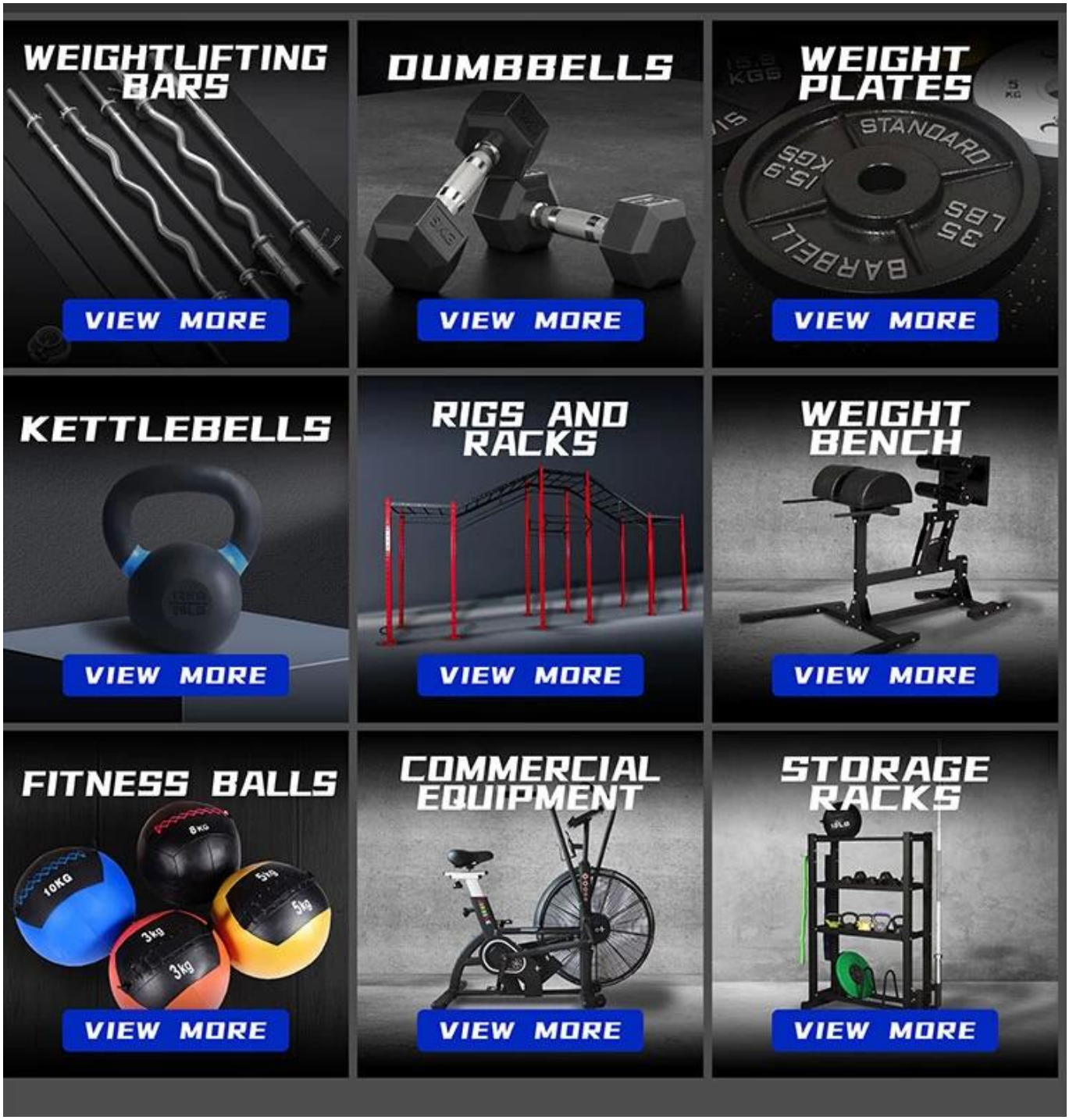

□□□ Xingya

Shandong Xingya Sports Fitness Inc. □□□□□) □ □□□□□□□ □□□ □□ □□□□□□□ □□□□□□ □□□□□ □□□□□ □□ **Lat Bar Cable Machine Attachment Manufacturers**) □□□□□□ □ □□□□□□□□ □ □□□□□□□ □ □□□□□□□□ □□□□ □□□□□ □□□□□ □□□□□ □□ □□□□□ 20 □ □□□□□□□ □□ □□□□□□ □□ □□□□□ 12 □□ □□□□ □□□□□ .□□□□□ □□□□□□ □□□□□□□ □□□□□□□ □□□□□□□.

□□□□ □□□ □□□□□□ □□□□□□□ □□□□ □□□□□ □ □□□□□□ □□□□□□ □□□□□□ □□□□□ □□□□□□□□ □□□□□□□ □□□□□ □□□ □□□□□ □□□□□.

[illegible]

[illegible]

"[illegible]

[illegible]

YOUR RELIABLE SUPPLIER

- PROFESSONIAL FITNESS
- EQUIPMENT FACTORY
- OEM/ODM
- MORE THAN 12 YEARS
- INTERNATIONAL
- TRADE EXPERIENCE

□□□□□ □□□□

□□□□□□□□□□ □□□□□□□:

□□□□□□ □□□□□□□□ □□□ □□ □□□□ DHL □ UPS □ FedEx □ TNT □ EMS □□□

□□□□□ □□□□□□□□□□ □□□□ □□ □□□□ □ □□□□□□□□ □□□□□□□ □□□□□□ Exwork □□ FOB □□ CNF □□ CIF □□□□ □□□□ □□ □□□□□□ □□ □□□□□□□ □□□ □□□□ □□□ □□□□□ □□□□□ □□□□ □□ □□

□□□□□□□□□:

□□□□□□□ □□ □ □□□□□□ □□□ □□□□ □□ :□

□□□□□ □□□□ □□ □□ □□□□□□□ □□ □□□□□ □□□ □ □□□□□ 3000 □□□ □□□ □□ □□□□□□ □□ :□.

□□□□□ □□□ □□□□□□□ □□□ □□ □□□□ :□

□□□□□ 20 □□□□ □□ □□□□□ □□□□□ □□□□□ □□□□ □□ □□□□ □□□□□□□ □ □□□□□ □□□□□□ □□□ □□□□□□□ □□□ □□□□□ :□.

□□□ □□□□□ □□□□□ □□□□□ □□ □□ :□

□□□□ □70 □ □30 □□□□□ □□□ □□□□ :□ T / T □ L / C □ □□□□ □□ □□□ □□□ □□ □□□□ □□□ □□□□□□□ □□□□.

□□□□□□ □□□□□□ □□□ □ □□□□□ □□ □□□ □□□□ □□□ □□□ :□

□□□□ □□□□□ □□□□□□□ □□□□ □□□ □□□□ □□ □□□□ □□ □□□□□□ □ □□□□□ □□□□ □□ □□□□ □□□□□ □□□□□ :□