مواصفات المنتج:

البعد المثالي لهذا الشريط ثنائي الأغراض يوفر الراحة أثناء التمرين ، ويتناسب جيدًا مع راحة يدك .
يوفر القضيب المتقاطع الخلفي السفلي الممتد مساحة إضافية للتركيب في المقاعد ومسند القدمين لتمارين التجديف بالجلوس. يتميز هذا الشريط ثنائي الغرض بقبضة ماسية الشكل من أجل قبضة مريحة غير قابلة للانزلاق.

XYSFITNESS	اسم العلامة التجارية
الصين	بلد المنشأ
أسود	لون
سبائك الصلب	مادة
شاندونغ XINGYA SPORTS FITNESS INC	الصانع
100 - 200 كجم	سعة

عرض المنتج:

Universal cable attachment
High-quality steel
with chrome finish
Knurled hand grips

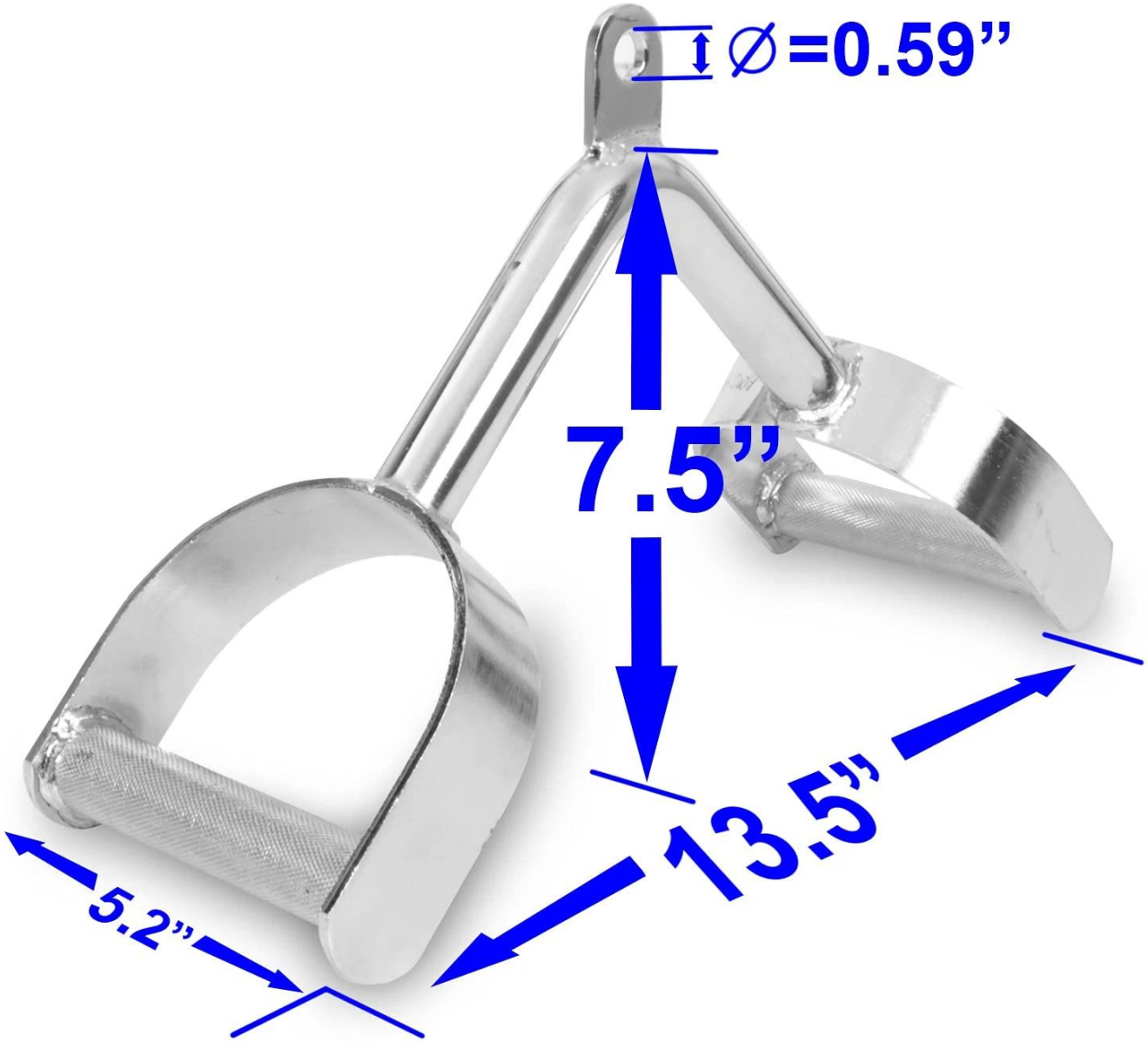
∅=0.59”
7.5”
13.5”
5.2”

□□□□:

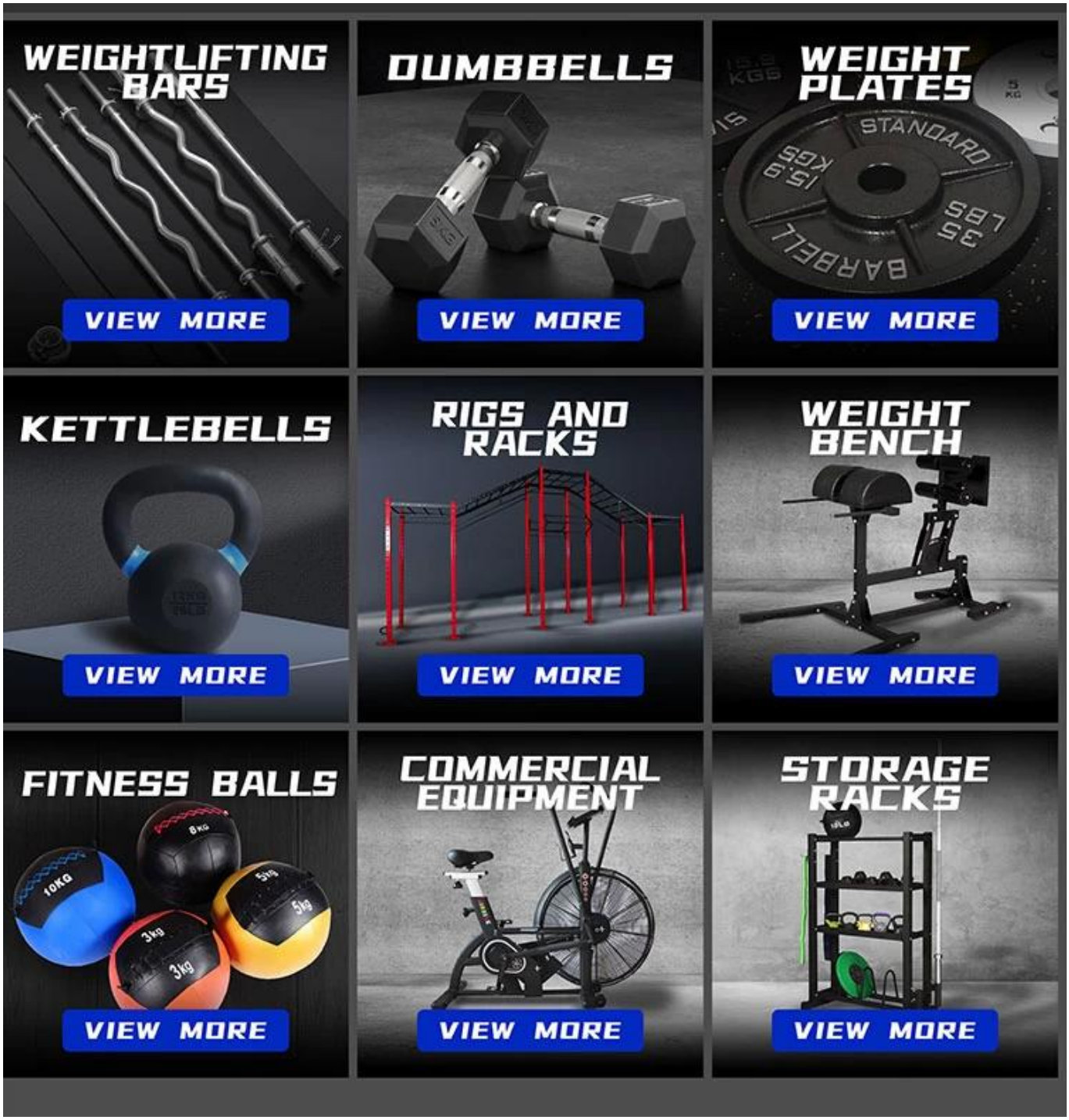

WEIGHTLIFTING BARS
VIEW MORE
DUMBBELLS
VIEW MORE
WEIGHT PLATES
VIEW MORE
KETTLEBELLS
VIEW MORE
RIGS AND RACKS
VIEW MORE
WEIGHT BENCH
VIEW MORE
FITNESS BALLS
VIEW MORE
COMMERCIAL EQUIPMENT
VIEW MORE
STORAGE RACKS
VIEW MORE

حول **Xingya**

هي مؤسسة مهنية لمعدات التمرين من أجل التنمية ، (الجسم الصلبة_) Shandong Xingya Sports Fitness Inc.
السلطة الرف ي خطاف المورد (إنتاج وبيع الحفارات ، والأرفف ، والأجراس ، ولوحات الأوزان ومعدات القلب .
لدينا أكثر من 12 عامًا من الخبرة في التصدير و 20 عامًا في إنتاج أجهزة اللياقة البدنية.

بناءً على معدات الإنتاج المتقدمة ونظام مراقبة الجودة الصارم ، فإننا نوفر للعملاء منتجات ذات جودة عالية.

تحضر شركتنا دائمًا أنواعًا مختلفة من المعارض . لدينا كشك معرض كانتون كل عام والذي تقدمه

[illegible].

[illegible].

"[illegible].

[illegible]

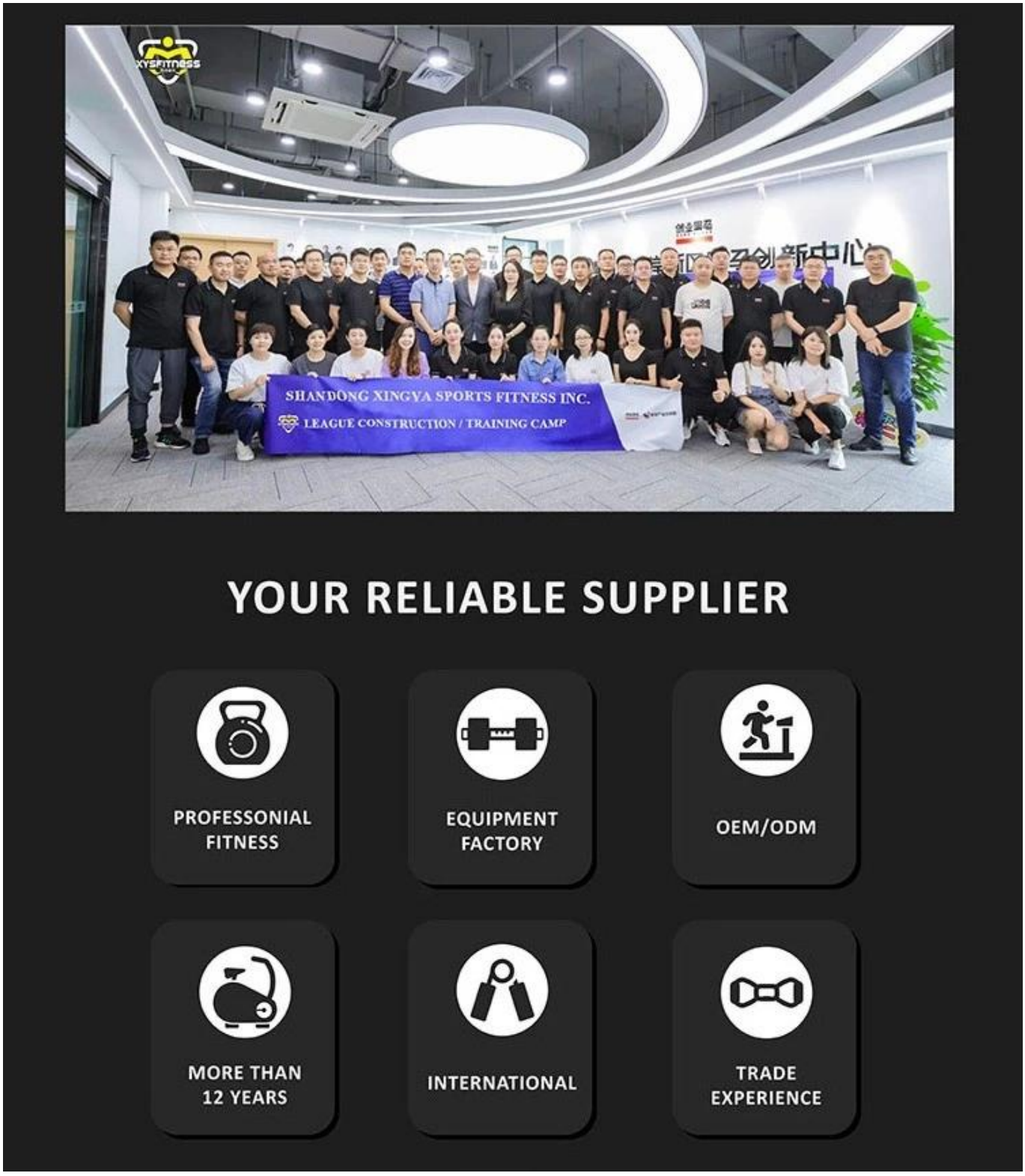
SHANDONG XINGYA SPORTS FITNESS INC.
LEAGUE CONSTRUCTION / TRAINING CAMP
YOUR RELIABLE SUPPLIER
PROFESSONIAL FITNESS
EQUIPMENT FACTORY
OEM/ODM
MORE THAN 12 YEARS
INTERNATIONAL
TRADE EXPERIENCE

□□□□□ □□□□

EXHIBITION

الخدمات اللوجستية:

عينة من أجل السفينة بواسطة DHL ، UPS ، FedEx ، TNT ، EMS إلخ

عن طريق الجو CIF أو CNF أو FOB أو Exwork لتسليم الطلبات الجماعية ، يمكن أن يكون اختياريًا بشروط
أو عن طريق البحر بناءً على وكيل شحن المشتري أو وكيلنا

PACKAGING & SHIPPING
Our general package is plastic bag,carton,then pallet
We can also make customised package

التعليمات:

س: هل لديك موك للمنتج ، أو المبلغ؟

أ : من الأفضل أن تصل إلى 3000 دولار ، حتى نتمكن من إرسالها لك عن طريق البحر.

س: ماذا عن وقت التسليم إذا طلبت؟

ج: يعتمد وقت الإنتاج على تفاصيل الطلب ، وعمومًا يمكن أن تكون حاوية واحدة جاهزة في غضون 20 يومًا.

س: ما هو مصطلح الدفع الخاص بك؟

ج: بشكل عام إيداع 30٪ و 70٪ رصيد T / T ، L / C ، ضمان التجارة علي بابا كل شيء على ما يرام.

س: ليس لدي وكيل شحن في الصين ، كيف يمكنني الطلب؟

ج: لدينا علاقة جيدة مع شركة الشحن ، يمكننا أن نقدم لك رسوم شحن أكثر تنافسية وأفضل خدمة