Einstellbare Hantel

Beschichtung/Stahl/Schaumstoff/Gummi/Silber5debanderes

Kann Kunden log Lovgeor wendet werden

Barbel: 4*2+4*1,25 kg+4*1,5 kg
Barbenstange: 2 St

T/T (tele Zgarhalpuhnigsscheed Uibnegrutnrgaegnung), L/C

Lieferzeit

15-2 days nach erhalt die Anzahlung (es auf der menge.)

Produkte zeigen

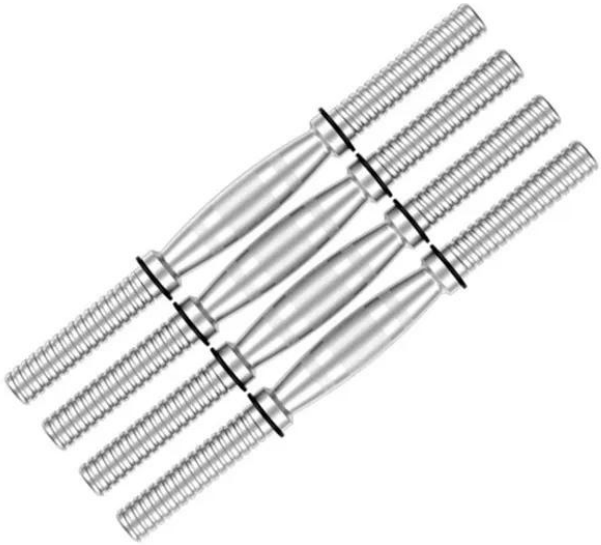

Verwandte Produkte

Waage
Lagerregale
Kurzhocker

Verpackung & Lieferung

Verpackungsdetails : Mehrzwecktasche + ctn + holzkiste
Hafen: Qingdao, Shanghai

Kundenfoto

Als dynamisches Team verfügen wir über 12 Jahre Erfahrung in diesem Markt. Deshalb studieren wir hart und erfahren mehr von unserem Kunden. Wir hoffen, dass wir in diesem Markt einer der größten und professionellsten Lieferanten in China werden können.

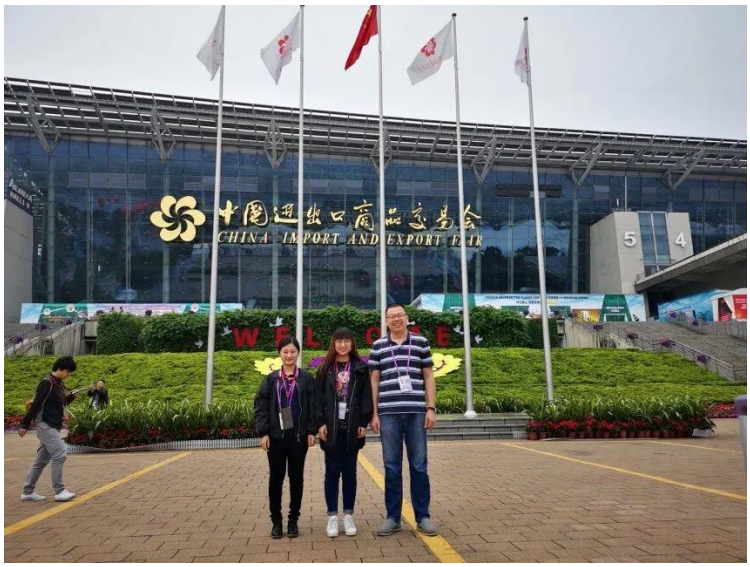
中国进出口商品交易会
CHINA IMPORT AND EXPORT FAIR
5
4

5.2D25
山东兴亚健身器材有限公司
SHANDONG XINGYA SPORTS FITNESS INC
体育及旅游休闲用品
Sports,Travel and
Recreation Products
PAHS

KUTAI
XYS FITNESS

FAQ

Q: sind sie handelsunternehmen oder hersteller?

A: Wir sind eine Fabrik mit langjähriger Produktionserfahrung.

Q: wie lang ist ihre lieferzeit?

A: In der Regel sind es 5-10 Tage, wenn die Ware auf Lager ist. oder es ist 15-20 tage.
Wenn die Ware nicht auf Lager ist, erfolgt die Menge.

Q: was ist ihre zahlungsbedingungen?

A: die meisten kunden sind besorgt über die zahlung, wir arbeiten mit alibaba zusammen,
oder 30% T / T im voraus, balance vor shippment, Alle Zahlungen werden für Alibaba bezahlt.

Kontaktiere uns

Wenn Sie eine andere Frage haben, wenden Sie sich bitte an uns wie folgt: