Nombre	Barra de barra de pesas para equipos de levantamiento de pesas de 20 kg
Material utilizado	Acero para resortes de silicona-manganeso / acero para resortes ordinarios
Rodamientos de rodillos de aguja HK	0
6004 rodamientos de bolas	4
Número de patrón	6Sección Flower 185/45/195/195/185/185 (moleteado de máquina-herramienta) Características: Suave, No Moretones, Adecuado para el entrenamiento
Profundidad del patrón	0.25-0.35mm
Buje de cobre con ranura para tarjeta (patentado)	2
Estructura de cola	tipo de hebilla concavo-convexa
Espesor del paquete de tubo de papel	6mm

Product Parameters

Product Information

Name	men's training bar
Material	ordinary spring steel silicon-manganese spring steel
Surface Treatment	all white zinc
Tensile Strength	190-200KPSI
Maximum load	1500LB

Product Details

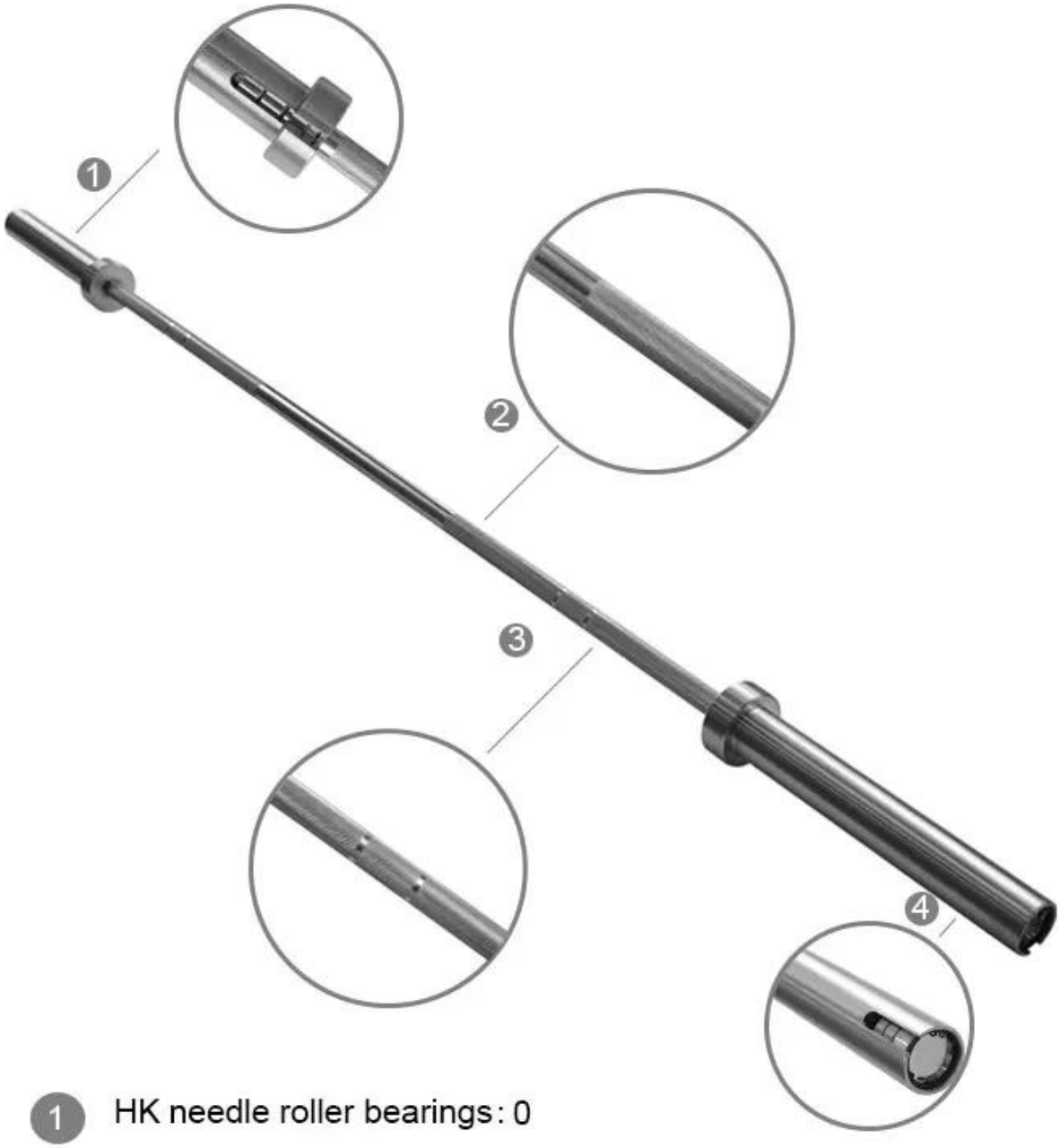

1. HK needle roller bearings: 0
   6004 ball bearings: 4
2. Rod straightness 0.2-0.4mm
3. Pattern depth 0.25-0.35mm
4. Concavo-convex buckle type

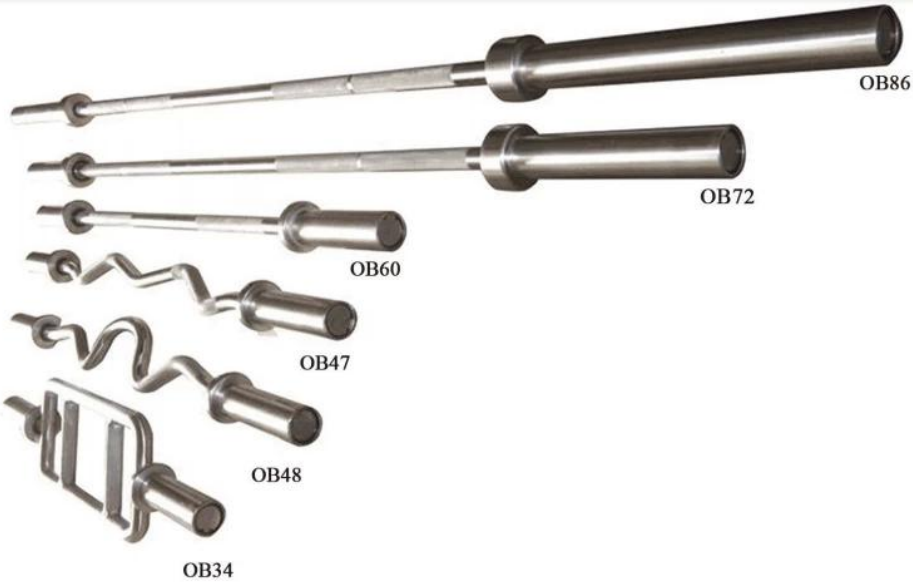

Name	Size	Material	Bearing type	Surface	diameter of the shaft	Welght	Max hold
Weight liftng bar	OB86	45#Spring steel	Needle bearing/Thrust bearing/Ball bearing/ bushing	Hard chromed/Nickle chromed/Normal	28mm	20kg+-50g	1500LB
		45#steel					1000LB
		A5/A3 steel					700LB
	OB72	A5 steel	Ball bearing/bushing	Nickle chromed/ Normalchromed	28mm	15kg+-30g	700LB
		A3 steel					500LB
	OB60	A3 steel	Ball bearing/bushing	Nickle chromed/ Normalchromed	28mm/25mm	10kg+-30g	400LB
	OB47	A3 steel	Ball bearing/bushing	Nickle chromed/ Normalchromed	28mm/25mm	8kg+-30g	300LB
	OB34	A4 steel	Ball bearing/bushing	Nickle chromed/ Normalchromed	28mm/25mm	10kg+-30g	300LB

detalles del empaque

1: Primero, cada peso barl en una bolsa de plástico.
2: Luego en un cartón wUtilice una tabla de espuma para fijar el espacio entre la barra y la caja.
3: por fin varias cArtons en una caja de madera.

A30