Producirt Descripción

Especificaciones del producto

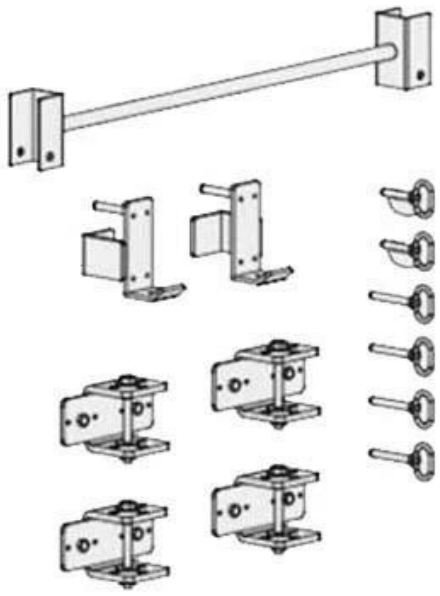

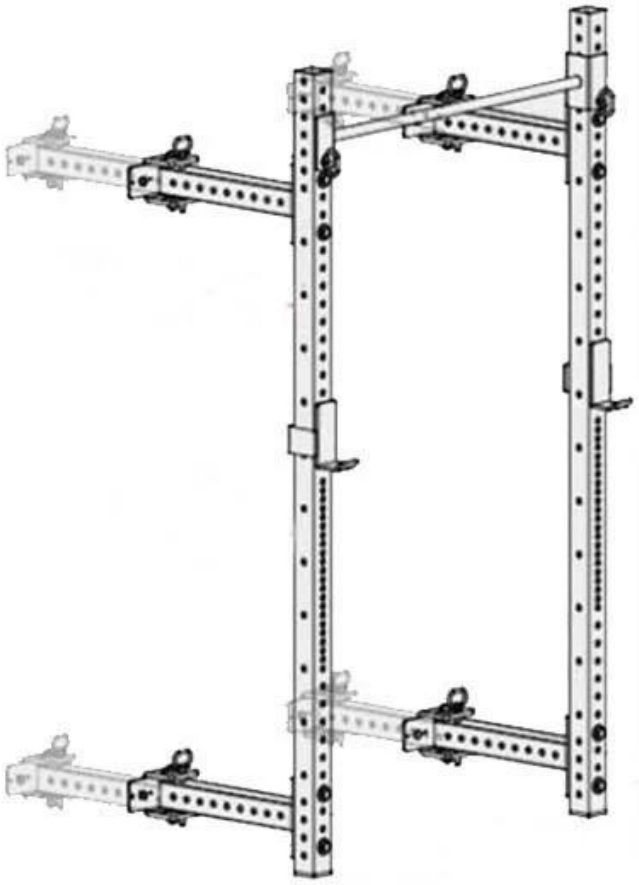

-Tamaño de montaje: 22.3 × 46.8 × 94.5 pulgadas
o Según la necesidad de los clientes.
–Peso: 190 lb
-Material: acero resistente al desgaste
-Tamaño del tubo: 75 × 75 × 2,5 mm.
-Capacidad de peso: 800 lb
-Embalaje: 1 set / cartón
-Logo: Logotipo del cliente
-Aplicación: Squat Training
-Color: Negro, Plateado, Blanco.

Líneas rectas de la rejilla plegable de montaje en pared

El gancho en J en la rejilla plegable de montaje en pared

El dbar ouble el soporte conecta la rejilla con la pared

Embalaje y & Entrega

Detalles del empaque:

1: cada componente en una bolsa de pp;
2: Luego muchas bolsas en una caja de cartón.

Detalle de la entrega:

Dentro de 27 días después del pago

Nuestro servicio

- El envío y el seguimiento de la calidad de la muestra incluye toda la vida.

- Cualquier pequeño problema que suceda con nuestro producto se resolverá en el momento oportuno.

- Toda su consulta respondió dentro de las 24 horas.

- SProducir de manera inteligente el sistema de control y cooperar estrechamente con las fábricas de equipos de gimnasio fuertes

- Las órdenes de OEM / ODM son agradables

- HigServicio de calidad con todo el equipo moderno, agregando muchos años de experiencia en exportación.

Preguntas más frecuentes

P1: ¿Puedo negociar los precios?

A1: Sí, podemos lanzar alguna promoción que a veces se otorgaría más descuento.

Podemos otorgar descuentos para FCL de productos mixtos o pedidos a granel de productos individuales.

Q2: ¿Cuál es la cantidad mínima de pedido?
A2: Podemos aceptar pedidos pequeños, los precios serán más altos, sin embargo.

P3: Si no tenemos ningún agente de envío en China, ¿podría hacer esto por nosotros?

A3: tenemos departamento de envíos, obtendrá el mejor precio de envío y tendrá un servicio

excelente.

P4: Nunca he venido a China antes, ¿puedes convertirte en mi guía en China?

A4: Le reservaremos el hotel con anticipación y organizaremos a nuestro conductor para que lo recoja del aeropuerto en nuestra compañía,

Si desea visitar el mercado o la fábrica, podemos organizar que nuestro colega sea su asistente.

Contáctenos

VAMOS A TRABAJAR JUNTOS

…… ……
……