Equipo de ejercicios vertical Equipo de entrenamiento multifuncional

Tamaño de los montantes: 65 x65 x3 mm, la longitud total es de 270 cm.

Se pueden agregar otros accesorios según las necesidades exactas de los clientes.

El color del producto se puede personalizar de acuerdo con los requisitos del cliente cuando la cantidad es suficiente.

La unidad debe estar atornillada al suelo.

Accesorios opcionales que pueden no estar incluidos:

Gancho en J Pasadores de seguridad, Fulcrum de entrenador, Objetivo de bola de pared, Core Trainer,

Barra de extracción de un solo tubo, Barra de cruz, Barra de mono de tubo único

Barra de musculoso, Flying Cross Bar, Almacenamiento de placa vertical, Brazos del observador

Dip cuernos, Gancho de banda, Pegs Bar, Plataforma Step Up

Consulte nuestro sitio web para obtener más detalles de estos accesorios.

1. Material:	Planchar
2. Color:	Negro u otros colores
3. Tamaño:	65 x65 x3 mm, la longitud total es de 270 cm.
4. Logo:	Podria agregar logo personalizado en nuestro Rack
5. MOQ:	4 piezas
6. Tiempo de muestra:	(1) 3-7days-si necesita logotipo personalizado.
	(2) dentro de 2days- para muestras existentes
7. Servicio DEL OEM:	Sí
8. Certificación disponible:	Sí
9. Detalles del embalaje:	Cada uno en un cartón
10. Capacidad de producción:	100,000set por mes
11. Plazo de pago	L / C, T / T, D / P, PAYPAL, WESTERN UNION, MONEY GRAM

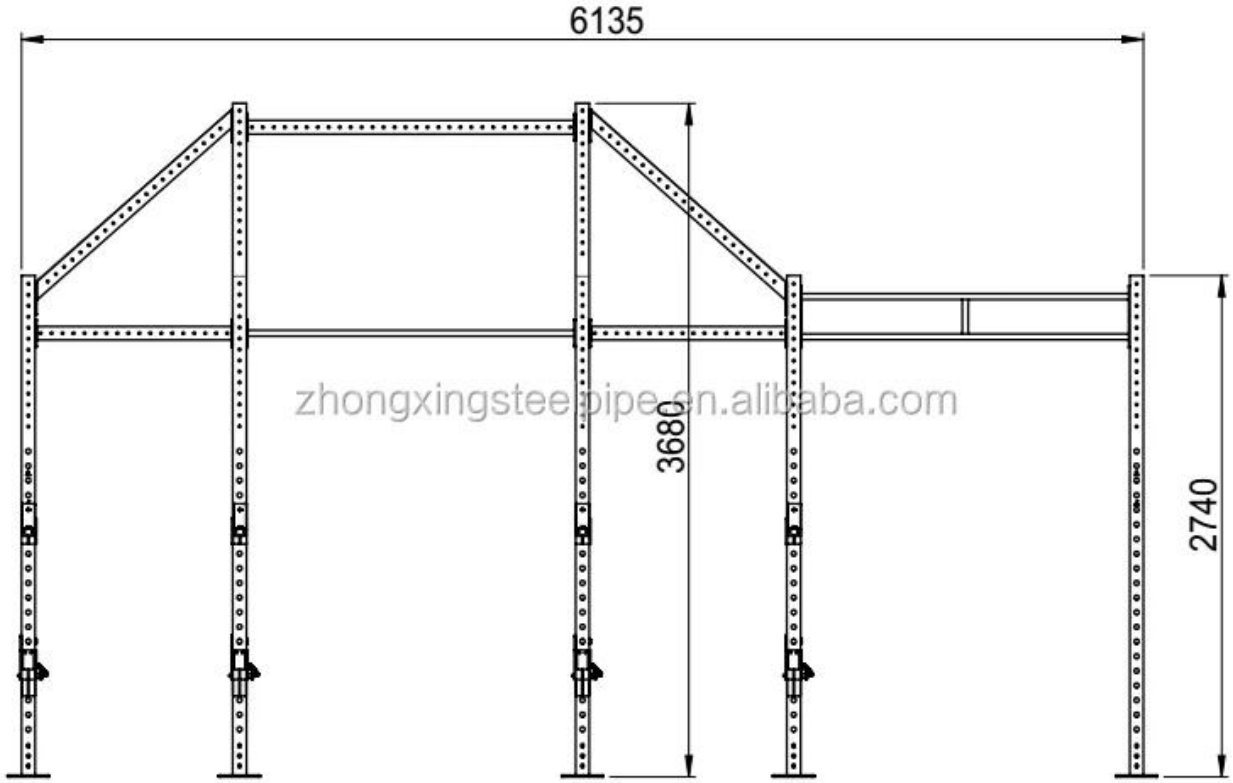

zhongxingsteelpipe.en.alibaba.com

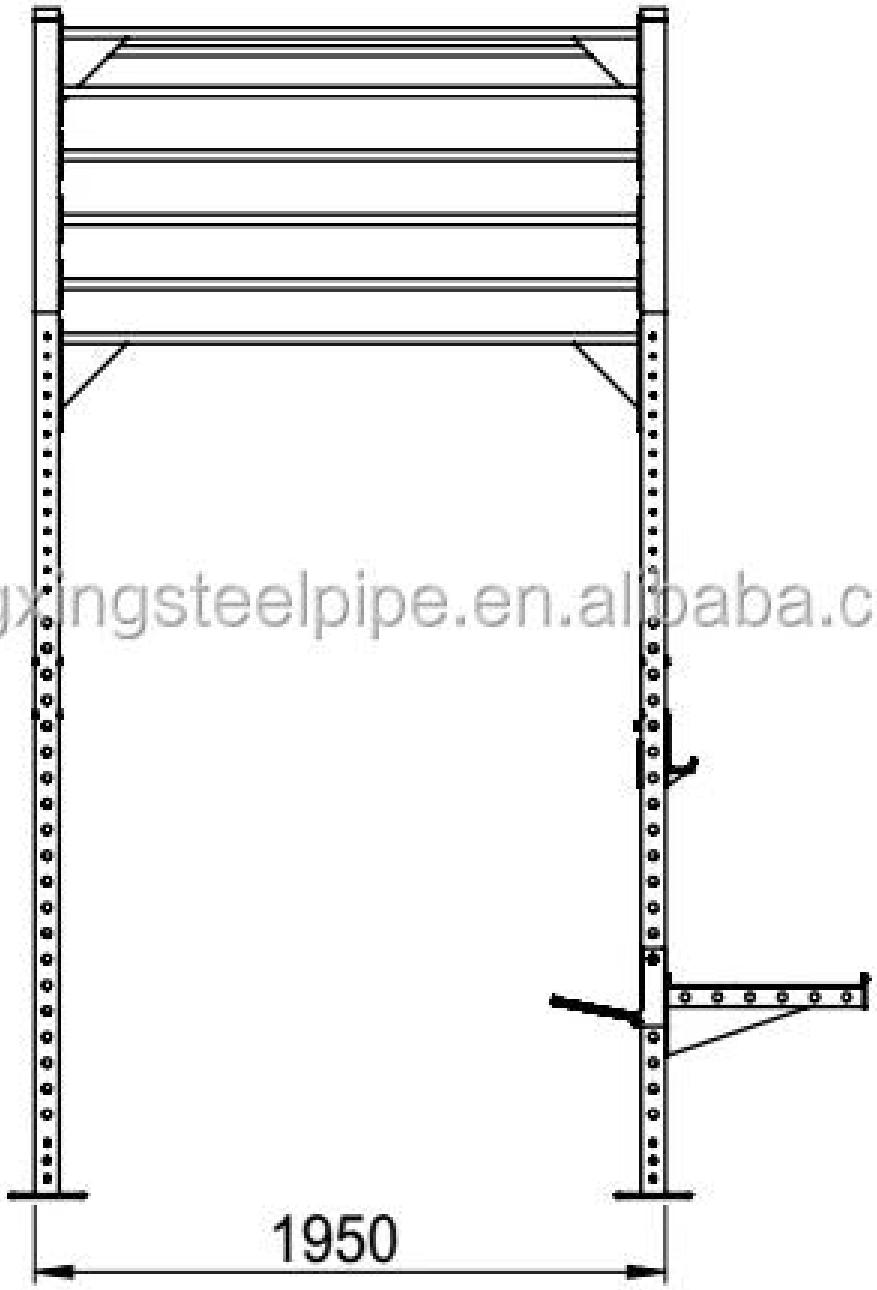

zhongxingsteelpipe.en.alibaba.com

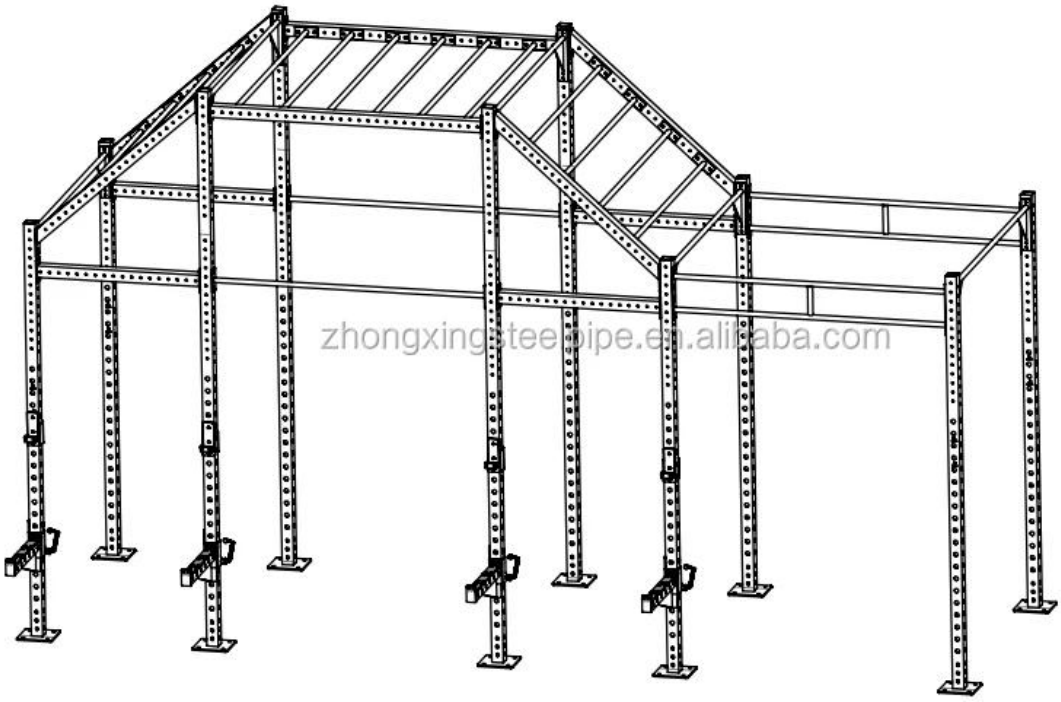

zhongxingsteelpipe.en.alibaba.com

NO.	MODEL	QTY		PICTURE	pc/box	box	MEASN:mm			N.W.:kg	G.W.:kg	CBM	TOTAL N.W.	TOTAL G.W.	TOTAL CBM
1	CF-UT9R	6	pcs		1	6	105	105	2800	22	24	0.0309	132	144	0.1852
2	CF-UT12R	4	pcs		1	4	105	105	3750	30	32	0.0413	120	128	0.1654
3	CF-MB6R（1.8米）	16	pcs		2	8	1835	180	130	13	14.3	0.0429	104	114.4	0.3435
4	CF-CB4R（1.1米）	4	pcs		2	2	1115	185	170	19.8	21	0.0351	39.6	42	0.0701
5	CF-CB6R（1.8米）	2	pcs		2	1	1835	185	170	29	31	0.0577	29	31	0.0577
6	CF-ECB34R	4	pcs		2	2	1600	205	175	23	25	0.0574	46	50	0.1148
7	CF-SCB6R（1.8米）	5	pcs		2	2.5	1845	375	120	19	21	0.0830	47.5	52.5	0.2076
8	CF-BHR	4	pcs		2	2	330	260	100	5	6	0.0086	10	12	0.0172
9	CF-SHR	4	pcs		2	2	760	550	110	16	17.5	0.0460	32	35	0.0920
10	Dual Bar-B	2	pcs		2	1	1850	380	130	30	32	0.0914	30	32	0.0914
						30.5							560.1	608.9	1.2534

zhongxingsteelpipe.en.alibaba.com

Producto de linea

Crossfit Rig & Cross fit products