Εξοπλισμός κατακόρυφης γυμναστικής πολυλειτουργικό εξοπλισμό γυμναστικής

Μέση όρθια όψη: 65 x65 x3 χιλιοστά, το συνολικό μήκος είναι 270 εκατοστά.

Άλλα εξαρτήματα μπορούν να προστεθούν σύμφωνα με τις ακριβείς ανάγκες των πελατών.

Το χρώμα του προϊόντος μπορεί να προσαρμοστεί σύμφωνα με τις απαιτήσεις του πελάτη όταν η ποσότητα είναι αρκετή.

Η μονάδα πρέπει να είναι βιδωμένη στο πάτωμα.

Προαιρετικά εξαρτήματα που ενδέχεται να μην περιλαμβάνονται:

J-γάντζο, Παραμάνες, Εκπαιδευτής Fulcrum, Wall Ball Target, Core Trainer,

Μονόδοξη ράβδος ράβδων, Cross Bar, Μονό Μπάρμπεκιου

Muscle-up Bar, Flying Cross Bar, Κάθετη αποθήκευση πλακών, Spotter Arms

Dip κέρατα, Band Hook, Pegs Bar, Step Up Platform

Ανατρέξτε στην ιστοσελίδα μας για περισσότερες λεπτομέρειες σχετικά με αυτά τα εξαρτήματα.

1. Υλικό:	Σίδερο
2. Χρώμα:	Μαύρο ή άλλα χρώματα
3. Μέγεθος:	65 x 65 x3 χιλιοστά, το συνολικό μήκος είναι 270 εκατοστά.
4. Λογότυπο:	Θα μπορούσε να προσθέσει προσαρμοσμένο λογότυπο στην Rack μας
5. MOQ:	4pcs
6. Χρόνος δειγματοληψίας:	(1) 3-7days-Εάν χρειάζεται προσαρμοσμένο λογότυπο.
	(2) εντός 2 ημερών- για υπάρχοντα δείγματα
7. Υπηρεσία ΚΑΕ:	Ναί
8. Πιστοποίηση διαθέσιμη:	Ναί
9. Στοιχεία συσκευασίας:	Κάθε ένα σε ένα χαρτοκιβώτιο
10. Χωρητικότητα Παραγωγής:	100.000 ανά μήνα
11. Όρος πληρωμής	L / C, T / T, D / P, PAYPAL, ΔΥΤΙΚΗ ΕΝΩΣΗ, ΧΡΗΜΑΤΙΚΟ GRAM

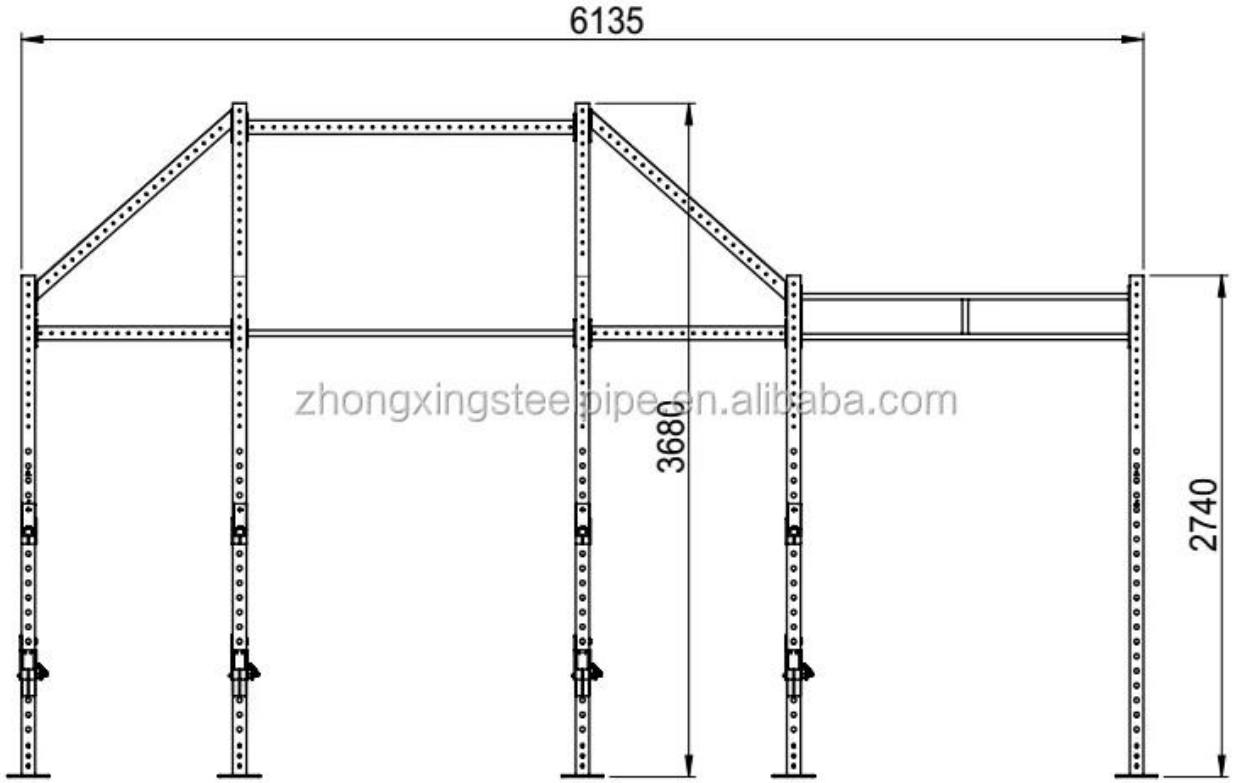

zhongxingsteelpipe.en.alibaba.com

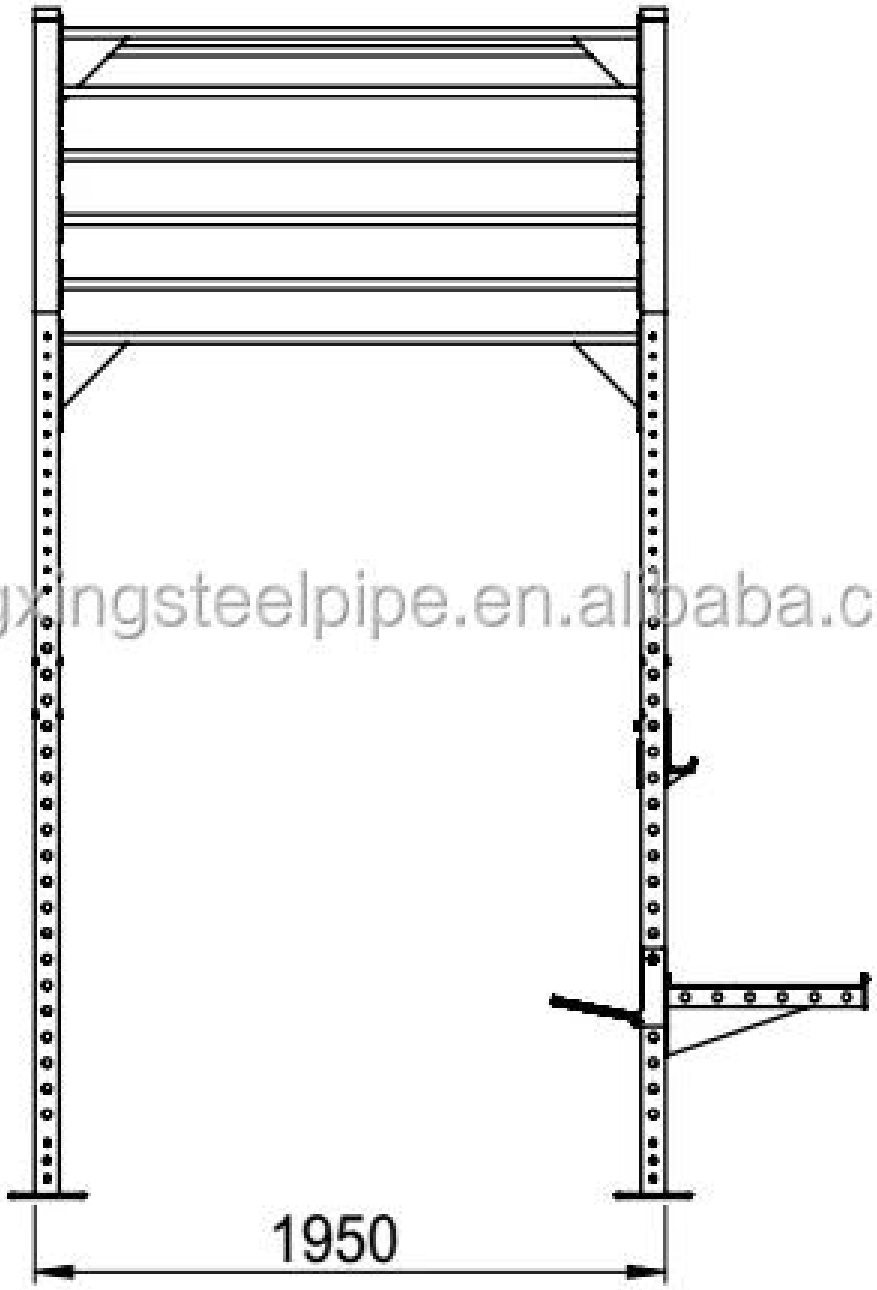

zhongxingsteelpipe.en.alibaba.com

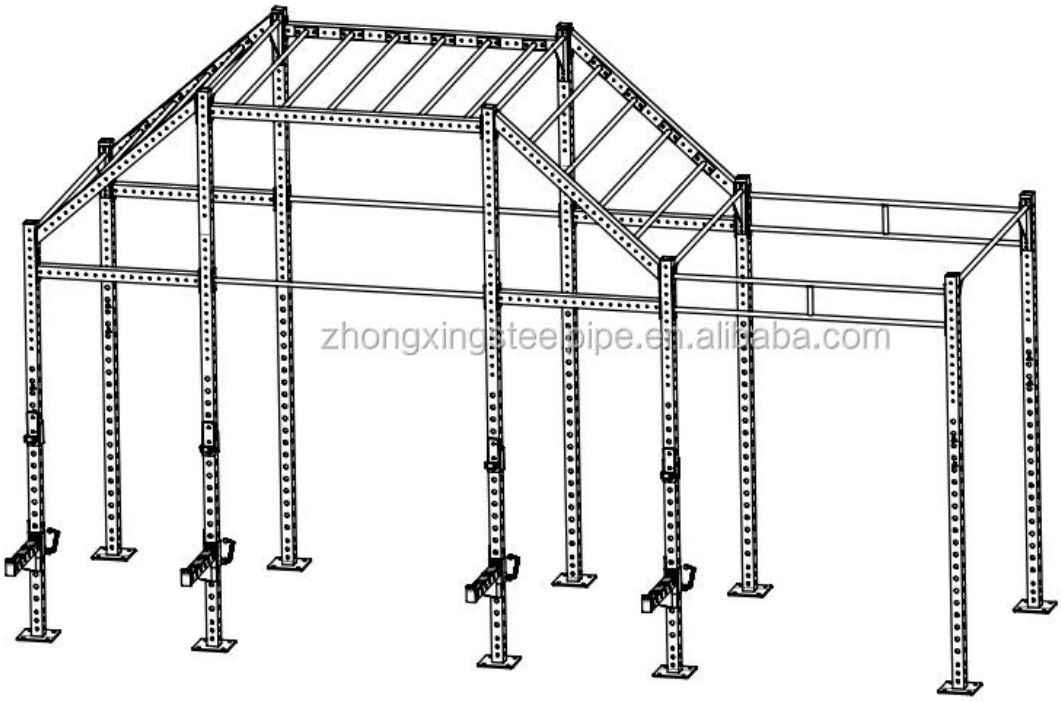

NO.	MODEL	QTY		PICTURE	pc/box	box	MEASN:mm			N.W.:kg	G.W.:kg	CBM	TOTAL N.W.	TOTAL G.W.	TOTAL CBM
1	CF-UT9R	6	pcs		1	6	105	105	2800	22	24	0.0309	132	144	0.1852
2	CF-UT12R	4	pcs		1	4	105	105	3750	30	32	0.0413	120	128	0.1654
3	CF-MB6R（1.8米）	16	pcs		2	8	1835	180	130	13	14.3	0.0429	104	114.4	0.3435
4	CF-CB4R（1.1米）	4	pcs		2	2	1115	185	170	19.8	21	0.0351	39.6	42	0.0701
5	CF-CB6R（1.8米）	2	pcs		2	1	1835	185	170	29	31	0.0577	29	31	0.0577
6	CF-ECB34R	4	pcs		2	2	1600	205	175	23	25	0.0574	46	50	0.1148
7	CF-SCB6R（1.8米）	5	pcs		2	2.5	1845	375	120	19	21	0.0830	47.5	52.5	0.2076
8	CF-BHR	4	pcs		2	2	330	260	100	5	6	0.0086	10	12	0.0172
9	CF-SHR	4	pcs		2	2	760	550	110	16	17.5	0.0460	32	35	0.0920
10	Dual Bar-B	2	pcs		2	1	1850	380	130	30	32	0.0914	30	32	0.0914
						30.5							560.1	608.9	1.2534

zhongxingsteelpipe.en.alibaba.com

Προϊόν γραμμής

Crossfit Rig & Cross fit products