Hantle dopodnosz
Nie wa pe żo dn ko w zr eg ul ac ją ła wk i
Ma ta er ia ł
Ur

Dostosowane L/C w zasięgu wzroku Zapłata/TT, Trade Assurance

Cent Proudmaffiliteness

Produkty Pokaż

Weight:20kg
Main tube:
50*50*1.5mm

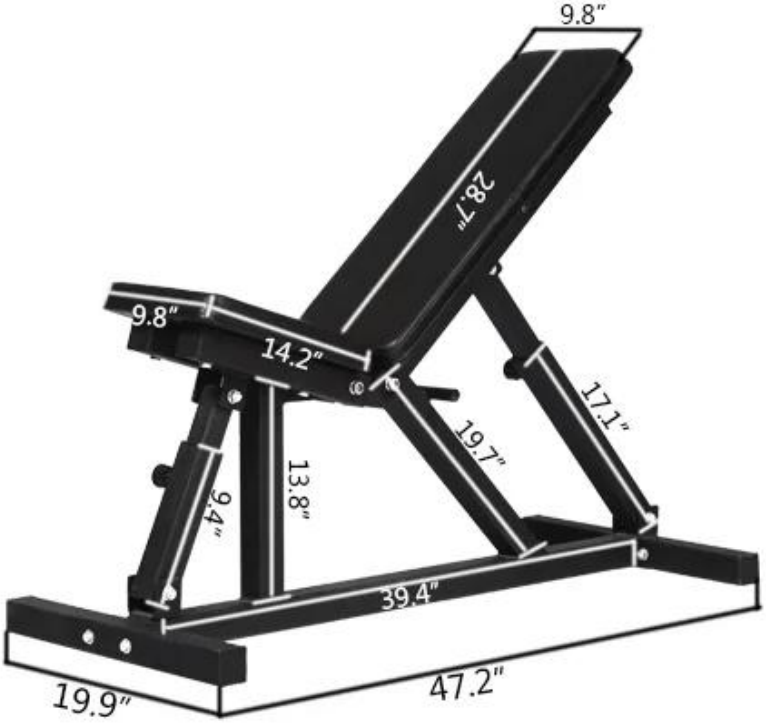

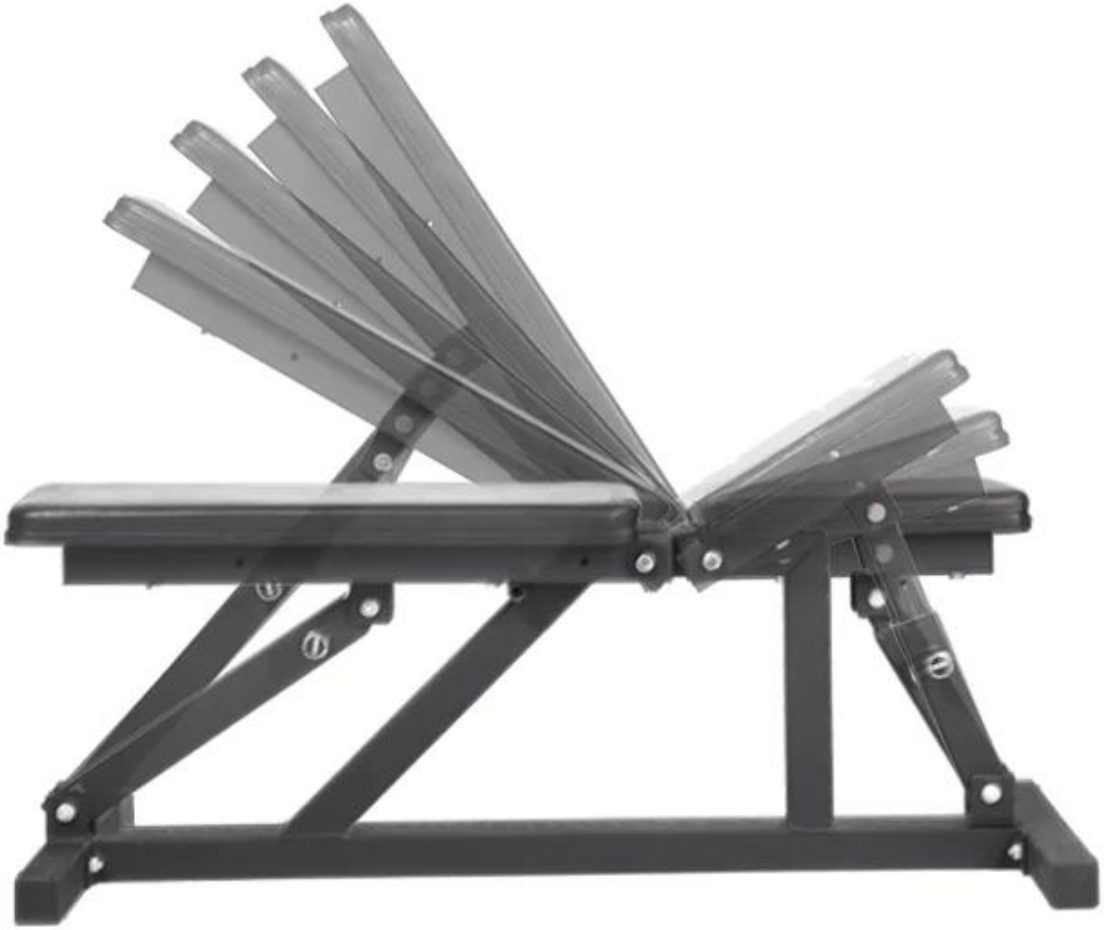

Produkty powiązane

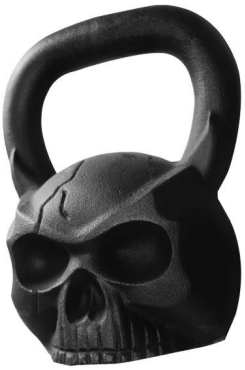

Hantle
Kettlebell
Tabliczka wagi

Nasza firma

Fabryka

Nasz zakład

Warsztat

Nasz warsztat

Pakowanie i & Dostawa

1.polibag + ctn
2. Wysyłka drogą morską, lotniczą i ekspresową.

Zdjęcie klienta

Jako dynamiczny zespół mamy 12 lat doświadczenia na tym rynku. Więc ciężko się uczymy, leran więcej od naszego klienta, mamy nadzieję, że możemy stać się jednym z największych i profesjonalnych dostawców w Chinach na tym rynku.

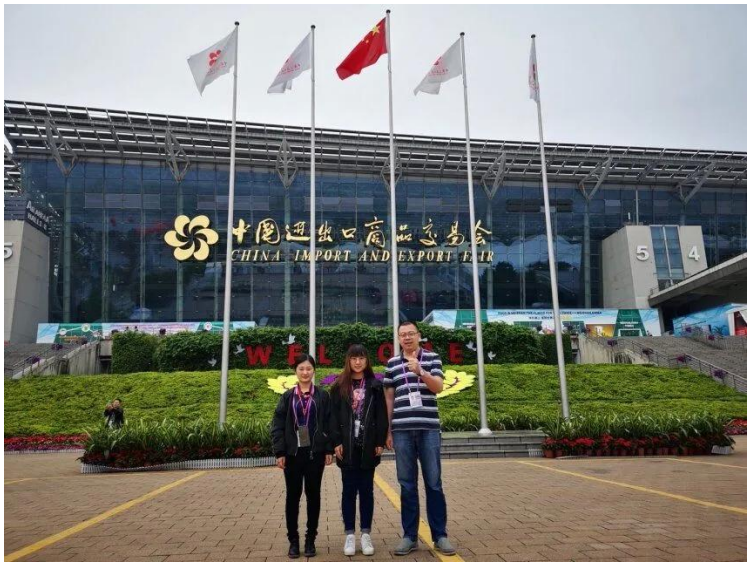
中国进出口商品交易会
CHINA IMPORT AND EXPORT FAIR

山东兴亚健身器材有限公司
SHANDONG XINGYA SPORTS FITNESS INC
体育及旅游休闲用品
Sports, Travel and Recreation Products
I CHOOSE XYSFITNESS

XYSFITNESS

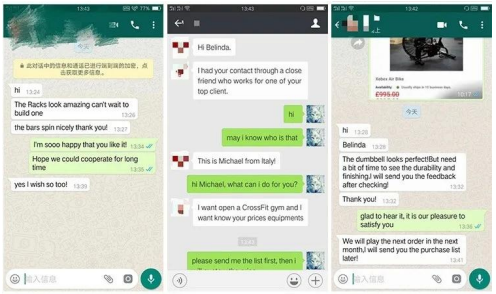

FAQ

P: Czy jesteś firmą handlową lub producentem?

Odp .: Jesteśmy w fabryce. Witamy, odwiedź naszą fabrykę.

P: Jak długi jest twój czas dostawy?

Odp .: Zasadniczo jest to 5-10 dni, jeśli towar jest w magazynie.
lub 15-20 dni, jeśli towary nie znajdują się w magazynie, jest to zależne od ilości.

P: Czy dostarczasz próbki? czy to jest darmowe czy dodatkowe?

Odp .: Tak, możemy zaoferować próbkę za darmo, ale nie ponosimy kosztów transportu.

P: Jakie są twoje warunki płatności?

Odp .: Płatność <= 2000 USD, 100% z góry.
Płatność> = 2000 USD, 30% T / T z góry, saldo przed wysyłką.

Skontaktuj się z nami

XYSFITNESS

ONE-STOP SLOUTION
FOR ALL GYM NEEDS

SHANDONG XINGYA SPORTS
FITNESS INC.

AIMEE LU

0086-635-8245816
0086-18865279858

·www.chinafitnessequipm
-entsupplier.com
·www.xysfitness.com

aimee@xysfitness.cn

NO.139,Dongchang East
Road,Liaocheng City,
Shandong Province