Nome	Barra do Barbell do equipamento de levantamento de peso da juventude 20KG
Material usado	aço da mola do silício-manganês / aço ordinário da mola
Rolamentos de rolos de agulhas HK	0
6004 rolamentos de esferas	4
Número do Padrão	6Section Flower 185/45/195/195/185/185 (seringas de máquinas-ferramenta) Características: Suave, não contundente, adequado para treinamento
Profundidade do Padrão	0,25-0,35 mm
Bucha De Cobre Com Ranhura Para Cartão (patenteada)	2
Estrutura da cauda	tipo de fivela concavo-convexo
Espessura do pacote de tubo de papel	6mm

Product Parameters

Product Information

Name	men's training bar
Material	ordinary spring steel silicon-manganese spring steel
Surface Treatment	all white zinc
Tensile Strength	190-200KPSI
Maximum load	1500LB

Product Details

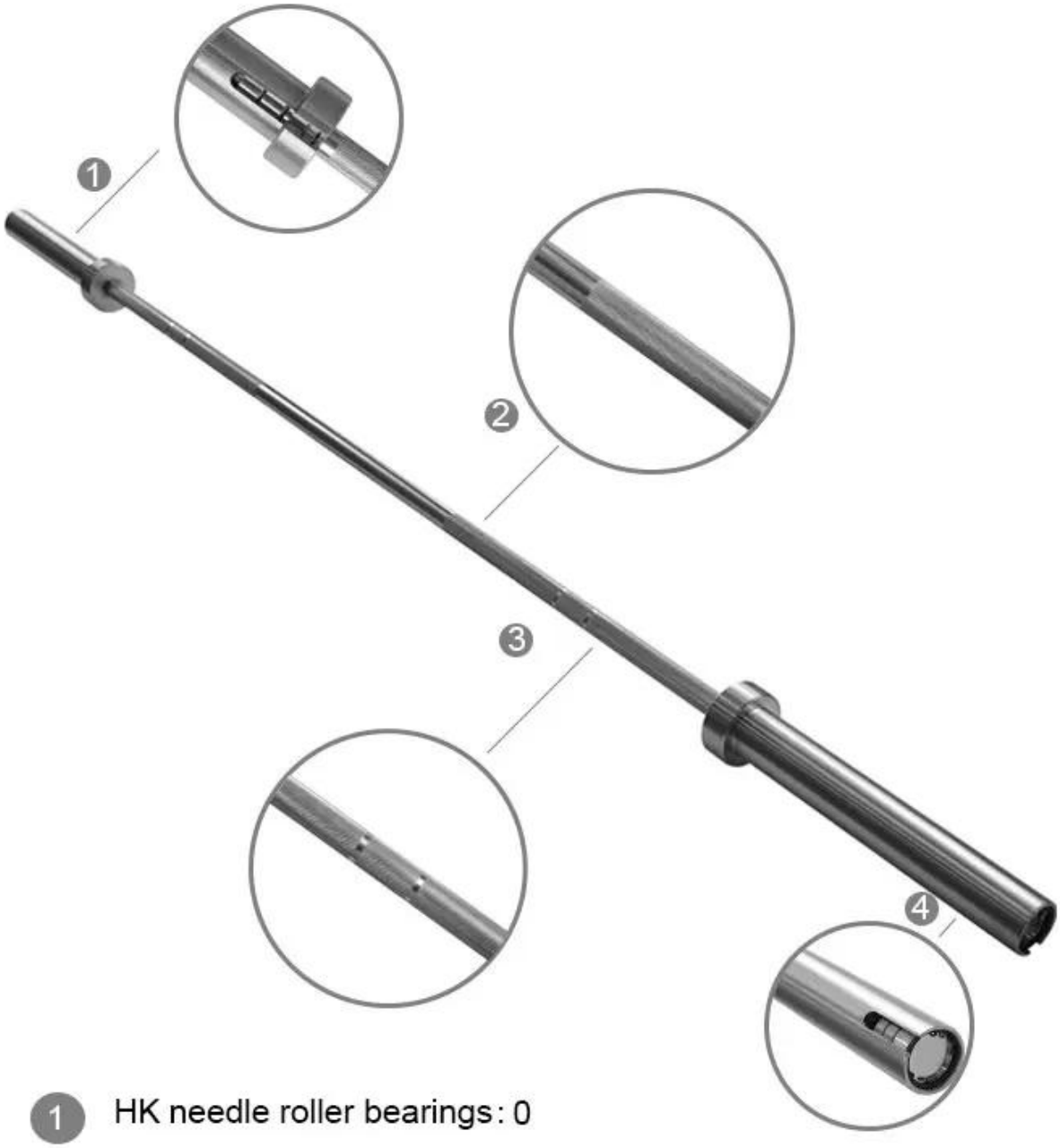

1. HK needle roller bearings: 0
   6004 ball bearings: 4
2. Rod straightness 0.2-0.4mm
3. Pattern depth 0.25-0.35mm
4. Concavo-convex buckle type

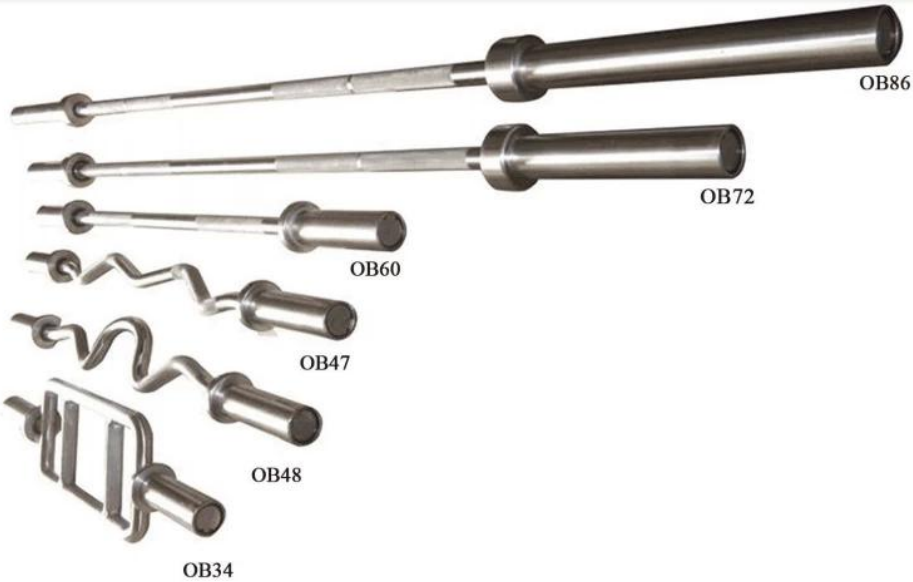

Name	Size	Material	Bearing type	Surface	diameter of the shaft	Welght	Max hold
Weight liftng bar	OB86	45#Spring steel	Needle bearing/Thrust bearing/Ball bearing/ bushing	Hard chromed/Nickle chromed/Normal	28mm	20kg+-50g	1500LB
		45#steel					1000LB
		A5/A3 steel					700LB
	OB72	A5 steel	Ball bearing/bushing	Nickle chromed/ Normalchromed	28mm	15kg+-30g	700LB
		A3 steel					500LB
	OB60	A3 steel	Ball bearing/bushing	Nickle chromed/ Normalchromed	28mm/25mm	10kg+-30g	400LB
	OB47	A3 steel	Ball bearing/bushing	Nickle chromed/ Normalchromed	28mm/25mm	8kg+-30g	300LB
	OB34	A4 steel	Ball bearing/bushing	Nickle chromed/ Normalchromed	28mm/25mm	10kg+-30g	300LB

Detalhes da embalagem

1: Primeiro cada peso em um saco plástico.
2: Em seguida, em uma caixa Wuse placa de espuma para fixar o espaço entre a barra e a caixa.
3: Finalmente vários Cartons em uma caixa de madeira.

A30