Descrição do Produto

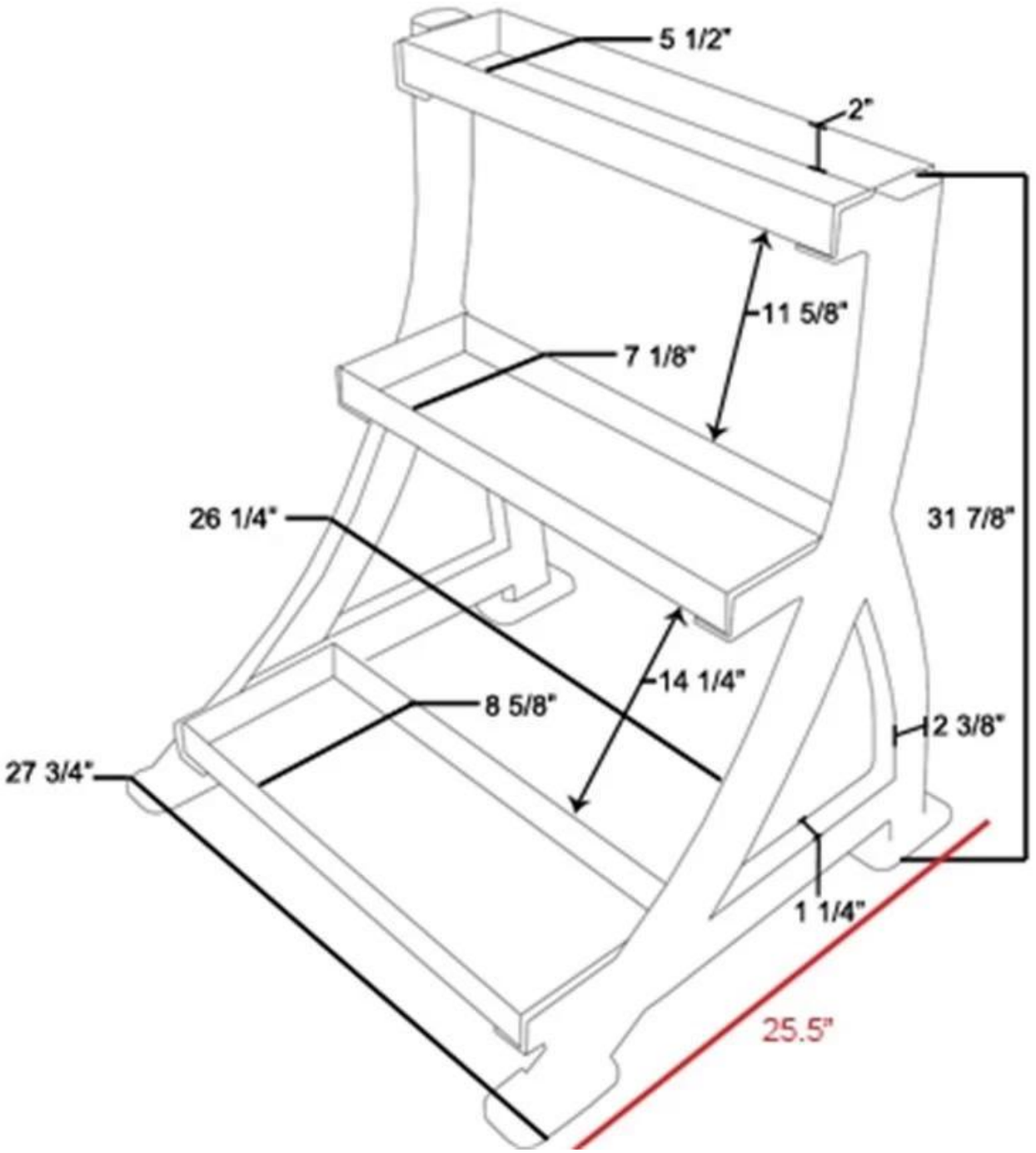

Informações sobre a empresa

SHANDONG XINGYA ESPORTE FITNESS INC é uma empresa de equipamentos de exercício profissional para o desenvolvimento,

produção e vendas de halteres, halteres, kettlebell , esteiras, prateleiras, CF e outros produtos revestidos e imersos de borracha.

No avançado equipamento de produção e rigoroso controle de qualidadeSistema com produtos de boa qualidade e alta qualidade,

Nós agora temos que determinar o relacionamento sólido de centenas de clientes de todos os mundos, incluindo a América do Norte, Europa,

Oriente Médio e Ásia. "Criando valor para todos os clientes com inovação e" qualidade é a nossa promessa.

Esperamos sinceramente construir uma cooperação agradável e longa com você no futuro.

Nossos serviços

- a qualidade de envio e rastreamento de amostras inclui vida útil.

- cada pequeno problema que ocorre em nosso produto será resolvido no menor tempo possível.

- tudo Sua pergunta respondida dentro de 24 horas.

- rigoroso sistema de controle de produção e trabalhar em estreita colaboração com um forte fábricas de equipamentos de ginástica

- As ordens de OEM / ODM são bem vindas.

-serviços de alta qualidade de toda a equipe moderna, adicionando muitos anos de experiência em exportação.

Perguntas frequentes

Q1: você pode negociar o preço?

A1: Sim, podemos executar certas promoções, que serão mais descontos concedidos às vezes.

Podemos dar desconto misto Tor FCL produtos ou produtos de atacado.

Q2: qual é o pedido mínimo?

A2: nós aceitamos encomendas pequenas, os preços serão maiores, no entanto.

Q3: Se temos todos os transitários de transporte na China, você faz isso por nós?

A3: temos o departamento de transporte marítimo, ele vai ter os melhores preços de envio e excelente serviço.

Q4: nunca virá à China antes, você pode se tornar meu guia na China?

A4: Precisamos fazer uma reserva para você e organizar o nosso motorista subir do aeroporto para a nossa empresa,

Se você quiser visitmarket ou a fábrica, podemos organizar nosso amigo ser seu assistente.

Contate-Nos