Продукт-описание

Подними свои тренировки на одном из первых изобретений, которые позволили тяжёлой атлетике обтренироваться в безопасном и эффективном корпусе. Создан несколько лет назад, почти каждый спортзал One…so, почему не ты? Ксисфитнесс Стойка с несколькими электропитанием поставляется с прикреплением lat и 300лб с помощью резиновой ручки. При широком проектировании "прохода" существует множество параллельных движений для различных упражнений, таких как Постойте на корточках, наклон, падение, плоская и военная пресса, а также пожимают на плечи и голени.

В нем имеются 7 регулируемых позиций. Вложение Lat поступает с панелью широты и нижней строкой, а также с неизменным дизайном кабеля. Для тех упражнений, которые требуют фривеигхт движениеЭта стойка для питания также может обеспечить удобные точки отсчета и предсказуемые стойки.

В ксисфитнесс многофункциональной стойке содержится самая современная карета Смита, доступная сегодня. И наш Фитнес по-прежнему является лидером отрасли в области инноваций и доступности в домашних и спортзалах.

Спецификации продукции

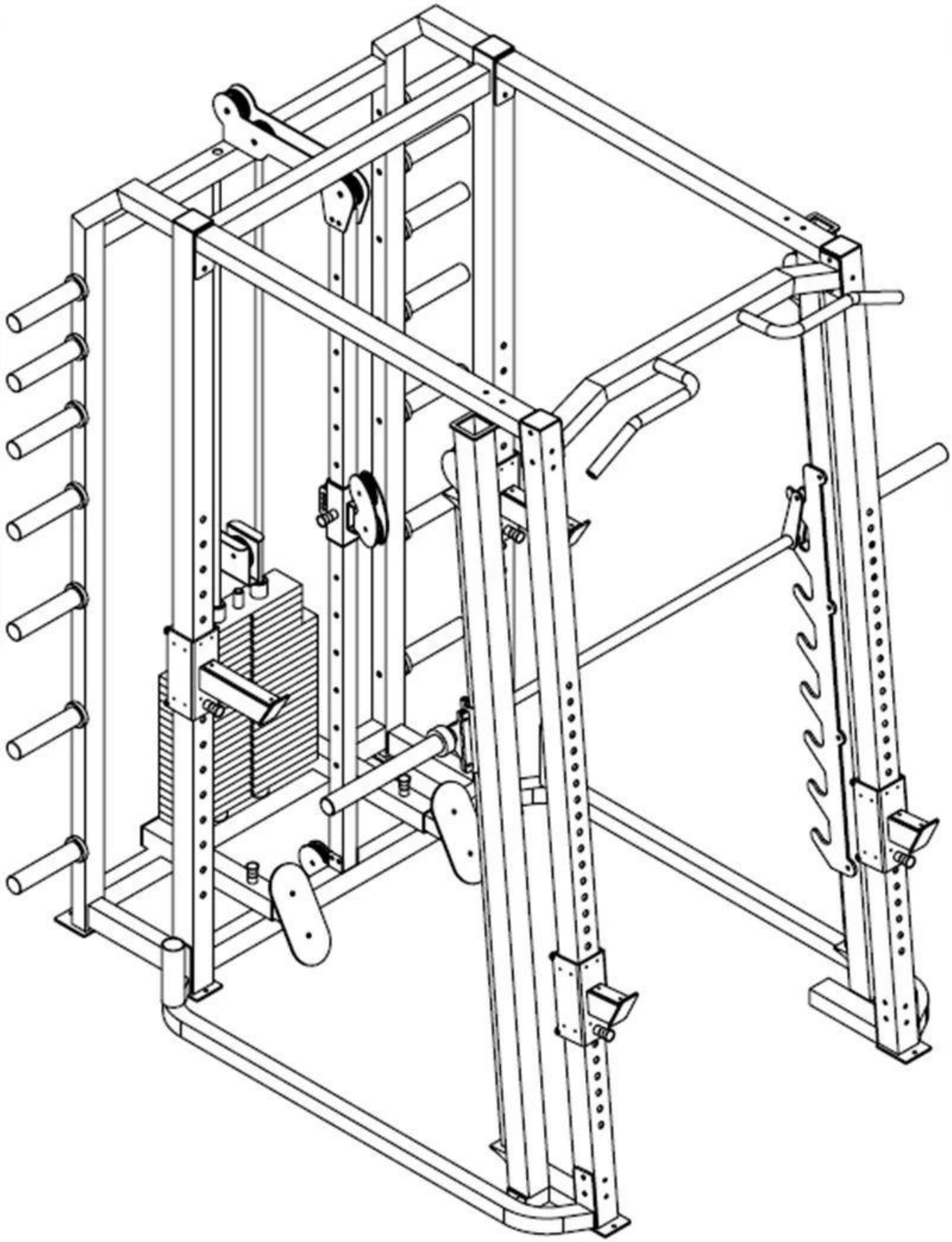

–Размер сборки: 190 × 170 × 230 см (l × w × h)

–Н.в./г.в.: 240кг/250кг

–Материал: износостойкая сталь

–Размер case: 226 × 58 × 53 см
–Размер трубы: 80 × 60 × 3 мм
–Нагрузки контейнеров: 52 наборов/20 футов
–Упаковка: 1 комплект/деревянные ящики
–Логотип: логотип клиента
–Приложение: обучение
–Цвет: черный, серебристый, белый

ITEM NO.	DESCRITION	QTY.
1	Front frame	2
2	Smith stands (left)	1
3	Smith frame (right)	1
4	Up connection	2
5	Bottom connection	1
6	Bottom connection	1
7	Up handle	1
8	Rear frame	1
9	Adjust the fixed tube	1
10	Moving wheel frame	1
11	Movable fix frame	1
12	Foot frame	2
13	Pedal	2
14	Short limit frame	2
15	Long limit frame	2

Это часть списка компонентов.

stainless steel handle

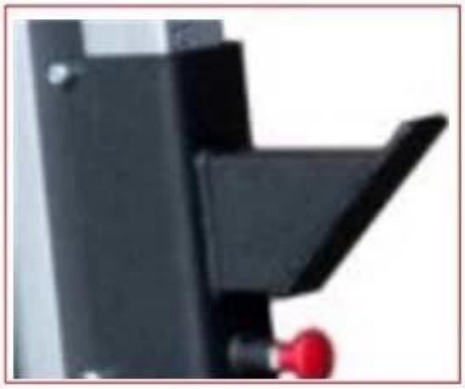

J hook

rubber covered b
alancing weight

pulley

solid screw

Вот некоторые подробности о стойке питания.

Упаковка и доставка

Сведения о упаковке:

1: каждый компонент в пакете PP;
2: затем много мешков в коробке.

Сведения о доставке:

В течение 27 дней после платежа

Информация о компании

Шаньдун Ксингя Спортивная фитнес-корпорация предприятие по разработке,

производству и продаже PC, штанги , кеттлебелл, коврики, стойки, КроссФит и другие резиновые покрытые продукции.

На усовершенствованном производственном оборудовании и строгом контроле качества с качественными продуктами и высоким качеством, теперь установили прочные деловые отношения с сотнями клиентов на мировом, включая Северную Америку, Европу, Ближний Восток и Азия. "Создание стоимости для всех клиентов с инновационной деятельностью и "качество"-это наше неизменное обещание.

Мы искренне надеемся на тесное и долгосрочное сотрудничество с вами в будущем.

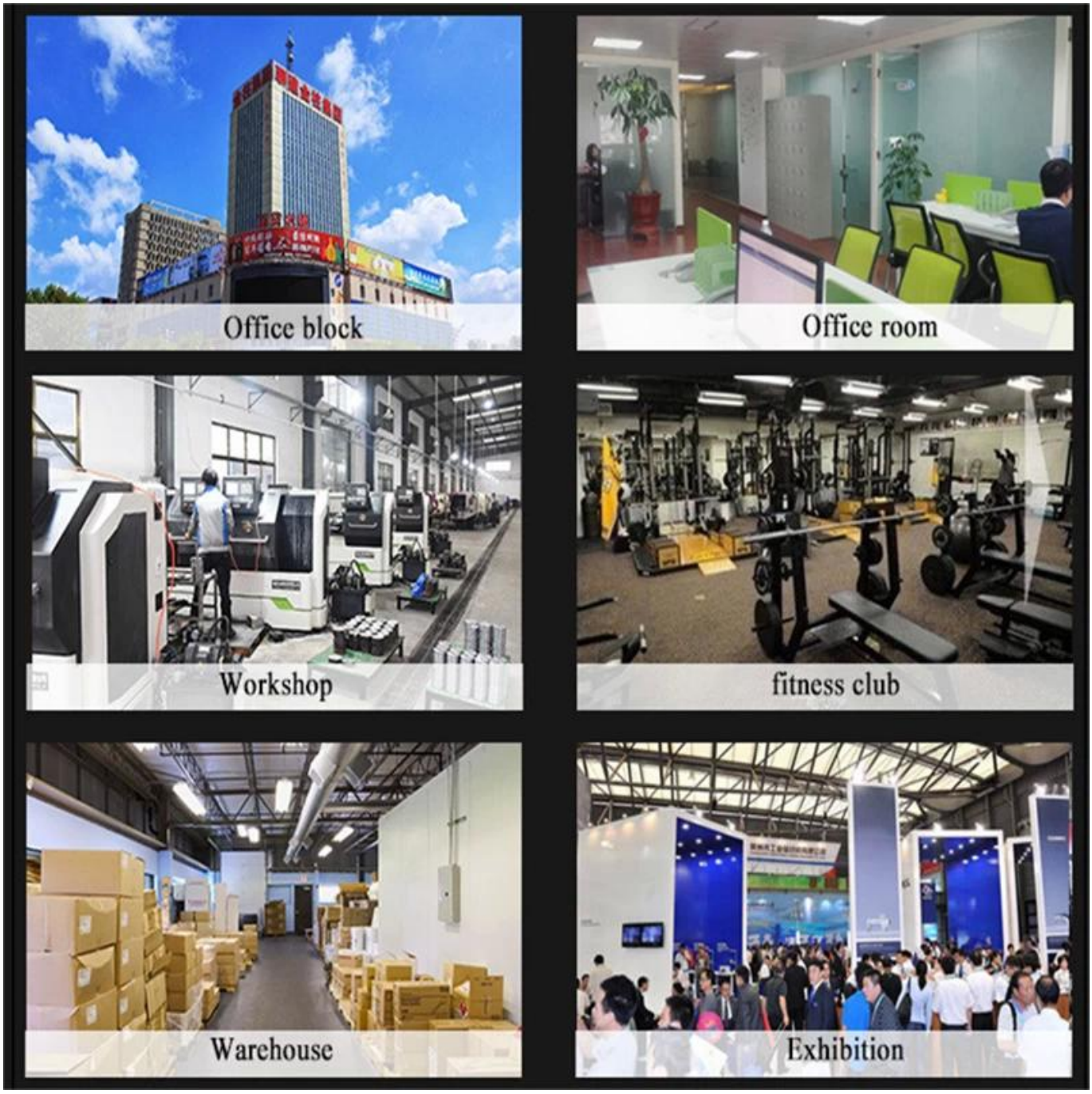

Услуги

– Отслеживание качества отгрузки и выборки включает время жизни.

– Любая небольшая проблема, связанная с нашим продуктом, будет решена своевременно.

– Все ваше расследование ответило в течение 24 часов.

-Sтриктли создать систему контроля и тесно сотрудничать с фабриками по оборудованию тренажерного зала

– Следует приветствовать заказы OEM/ОДМ.

– ХИГкачество обслуживания со всей современной командой, добавив многие годы опыта экспорта.

Вопросы и ответы

Q1: можно ли согласовать цены?

A1 : Да, мы можем начать некоторое продвижение по службе, чтобы больше скидки иногда. Мы можем предоставить скидку «Top» журнала вызовов смешанных продуктов или Оптовые заказы отдельных продуктов.

Что такое минимальное количество заказа?

A2: мы можем принять небольшие заказы, но цены будут выше.

Q3: сколько времени вы принимаете для производства и доставки?

A3: пожалуйста, комфирм количество заказа, время доставки, когда вы готовы разместить заказ.

Обычно нам нужно 3-4 рабочих дней для получения вашего депозита и всех сведения о заказе подтверждаются для обычных проектов и моделей.

Транспорта по морю или воздуху, таможенной очистке и внутреннему транспорту потребуется, еще 20-30 дней. Так что, пожалуйста, поместите заказы заблаговременно, чтобы убедиться, что продукты для продажи в занятом сезоне.

Квартал: если у нас нет ни одного экспедитора в Китае, вы могли бы сделать это для нас?

A4: у нас есть отдел отгрузки, вы получите лучшую цену за доставку и отлично Обслуживайте.

Я никогда не приходил в Китай раньше, вы можете стать моим проводником в Китае?

A5 : Мы заложим отель для вас заранее и организуем наш водитель Подберите вас из арипорт в нашу компанию, если хотите посетить рынок или фабрика, мы можем организовать вашего коллегу в качестве помощника .

Свяжитесь с нами

Позволяет работать вместе

.....

Лю, Элис

Телефон: + 86 18769566307 вхатсапп: + 86 18769566307

Facebook: Алиса Эмма Skype: + 86 18769566307