Продукт-описание

Ксисфитнесс стенной горы Стойка включает: стеллажи, пары j-чашки, монтажные кронштейны и булавки для фиксации стойки. Эта стойка нагрузка аксессуаров чтобы изменить свою тренировку и помощь в хранении и пространстве.

Каждый сварной шов Буровая вышка проверяется индивидуально на каждом шаге процесса для обеспечения целостности и внешнего вида. Каждый лазерный отруб проверяется. Каждый элемент снова проверяется по отдельности для завершения после обработки порошкового покрытия. Весь пакет получает окончательную

всеобъемлющую проверку качества перед отгрузкой.

И это стойка для монтажа стен также можно сложить внутрь или наружу. При размещении в стойке спинка стойки занимает менее 5 "пространства от стены.

Спецификации продукции

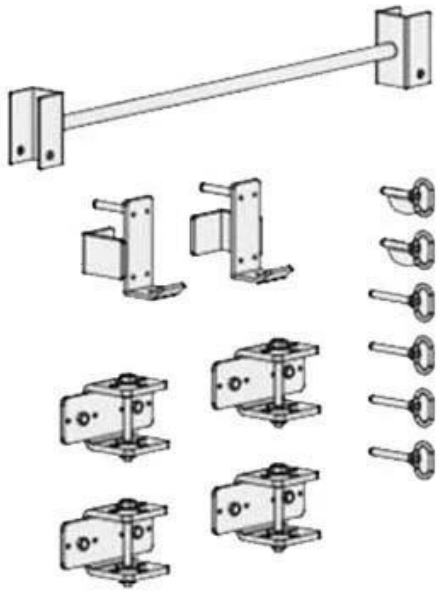

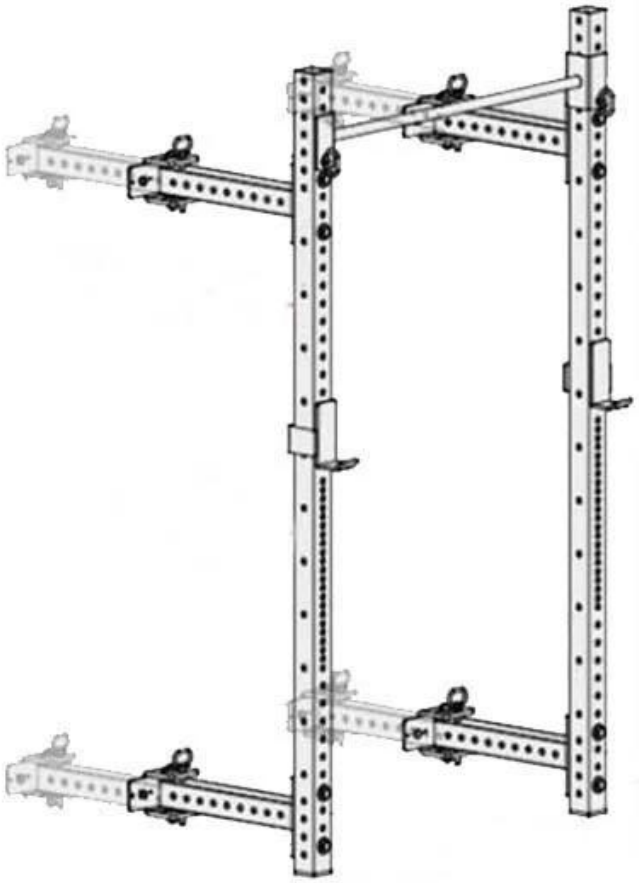

–Размер сборки: 22,3 × 46,8 × 94,5 дюйма
или в зависимости от потребностей клиентов
– Вес: 190 фунтов
–Материал: износостойкая сталь
–Размер трубы: 75 × 75 × 2, 5 мм

–Вес: 800 фунтов
–Упаковка: 1 комплект/картон
–Логотип: логотип клиента
–Практическое обучение
–Цвет: черный, серебристый, белый

Прямая линия

J-крюк на стене для стенки

Daубле бар скоба подключается к стене в стойке

Упаковка и доставка

Сведения о упаковке:

1: каждый компонент в пакете PP;
2: затем много мешков в коробке.

Сведения о доставке:

В течение 27 дней после платежа

Информация о компании

Шаньдун Ксингя Спортивная фитнес — профессиональная деятельность предприятие по разработке, производству и продаже PC, штанги , кеттлебелл, коврики, стойки, КроссФит и другие резиновые покрытые продукции.

На усовершенствованном производственном оборудовании и строгом контроле качества с качественными продуктами и высоким качеством, теперь установили прочные деловые отношения с сотнями клиентов на мировом, включая Северную Америку, Европу, Ближний Восток и Азия. "Создание стоимости для всех клиентов с инновационной деятельностью и "качество"-это наше неизменное обещание.

Мы искренне надеемся на тесное и долгосрочное сотрудничество с вами в будущем.

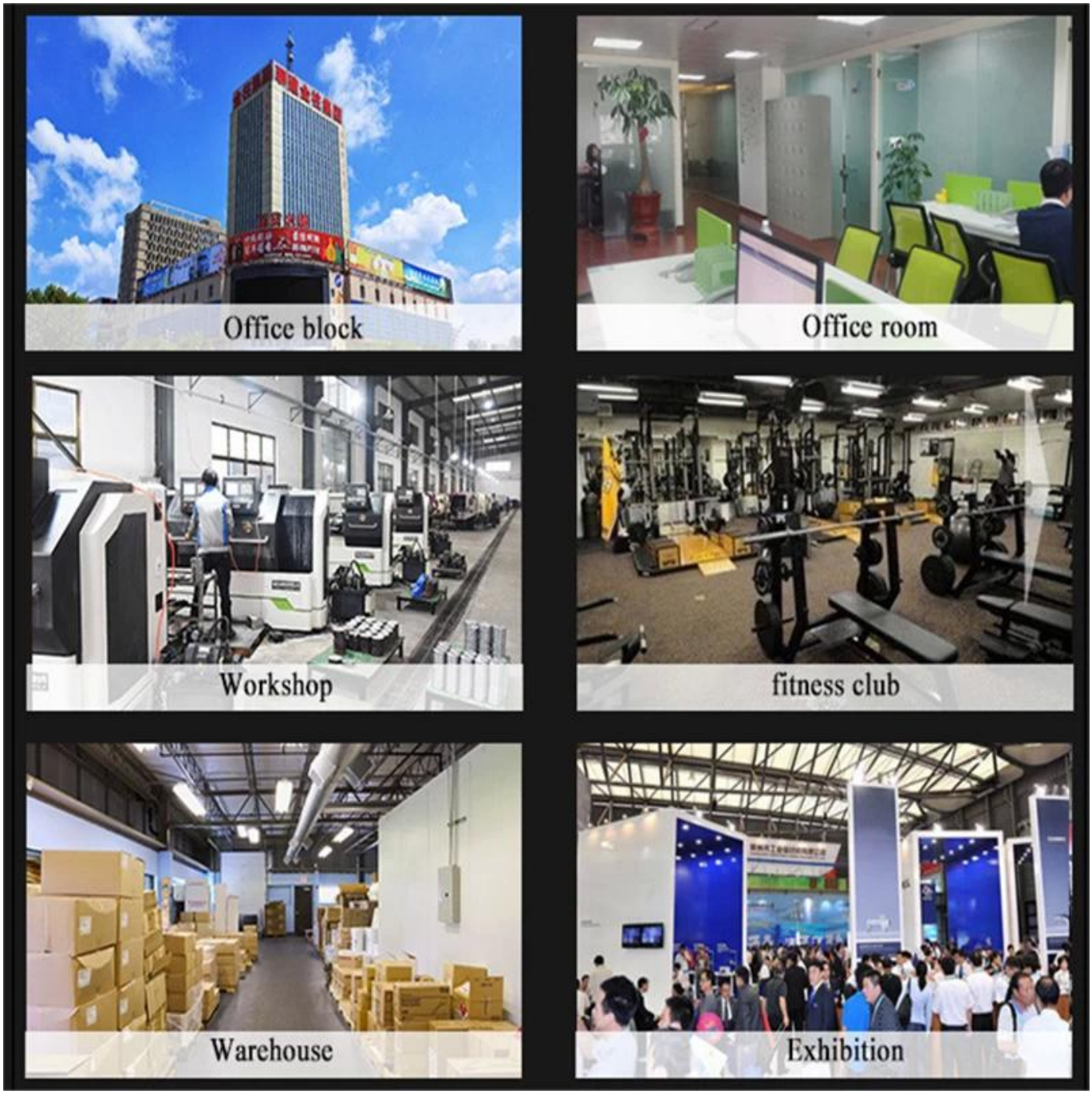

Услуги

– Отслеживание качества отгрузки и выборки включает время жизни.

– Любая небольшая проблема, связанная с нашим продуктом, будет решена своевременно.

– Все ваше расследование ответило в течение 24 часов.

-Стриктли создать систему контроля и тесно сотрудничать с фабриками по оборудованию тренажерного зала

– Следует приветствовать заказы OEM/ОДМ.

– ХИГкачество обслуживания со всей современной командой, добавив многие годы опыта экспорта.

Вопросы и ответы

Q1: можно ли согласовать цены?

A1 : Да, мы можем начать некоторое продвижение по службе, чтобы больше скидки иногда. Мы можем предоставить скидку «Тор» журнала вызовов смешанных продуктов или Оптовые заказы отдельных продуктов.

Что такое минимальное количество заказа?

A2: мы можем принять небольшие заказы, но цены будут выше.

Q3: сколько времени вы принимаете для производства и доставки?

A3: пожалуйста, комфирм количество заказа, время доставки, когда вы готовы разместить заказ.

Обычно нам нужно 3-4 рабочих дней для получения вашего депозита и всех сведения о заказе подтверждаются для обычных проектов и моделей.

Транспорта по морю или воздуху, таможенной очистке и внутреннему транспорту потребуется, еще 20-30 дней. Так что, пожалуйста, поместите заказы заблаговременно, чтобы убедиться, что продукты для продажи в занятом сезоне.

Квартал: если у нас нет ни одного экспедитора в Китае, вы могли бы сделать это для нас?

A4: у нас есть отдел отгрузки, вы получите лучшую цену за доставку и отлично Обслуживайте.

Я никогда не приходил в Китай раньше, вы можете стать моим проводником в Китае?

A5 : Мы заложим отель для вас заранее и организуем наш водитель Подберите вас из арипорт в нашу компанию, если хотите посетить рынок или фабрика, мы можем организовать вашего коллегу в качестве помощника .

Свяжитесь с нами

Позволяет работать вместе

……
……

Лю, Элис

Телефон: + 86 18769566307 вхатсапп: + 86 18769566307

Facebook: Алиса Эмма Skype: + 86 18769566307