Описание товара

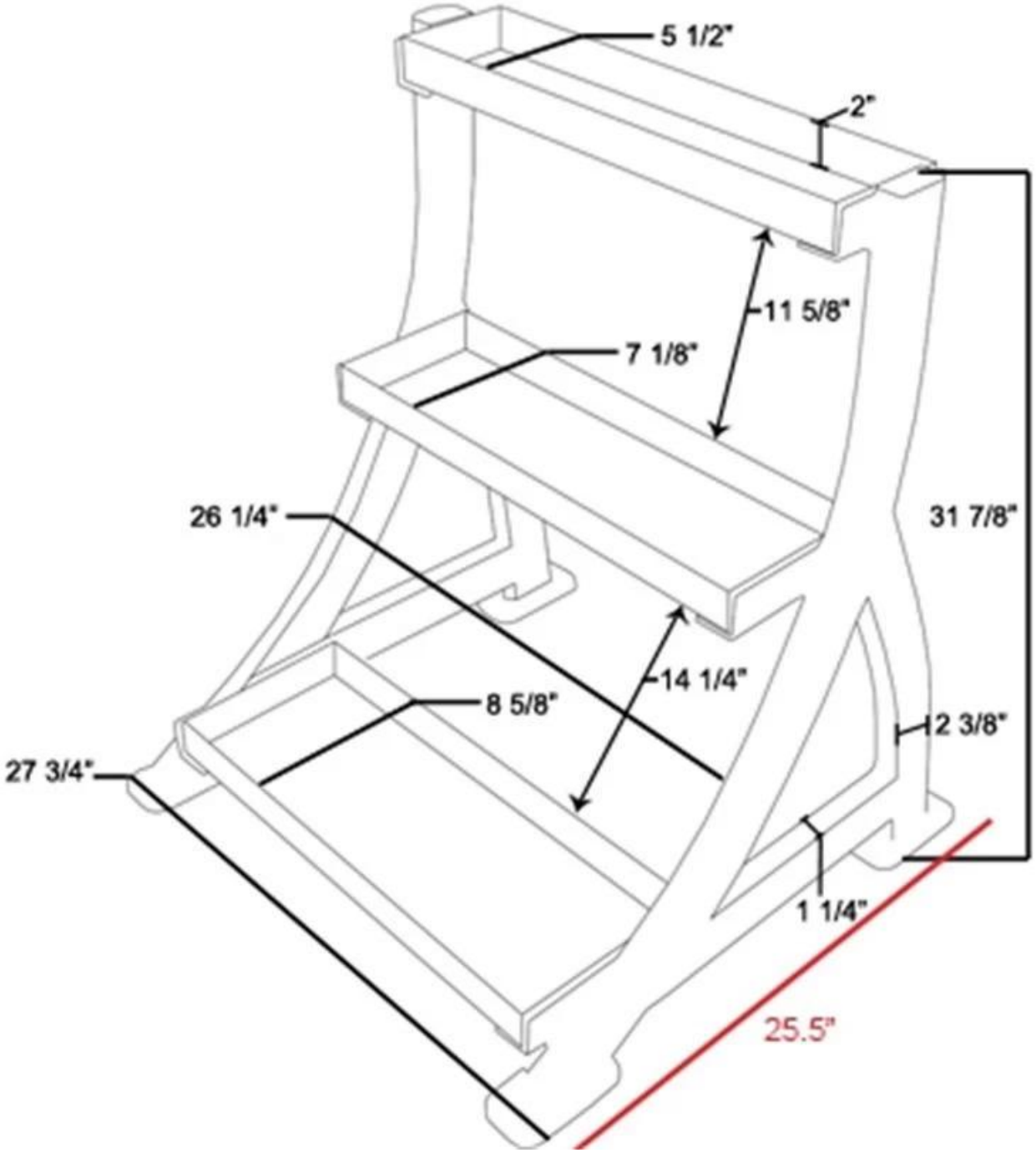

Информация о компании

SHANDONG XINGYA SPORT FITNESS INC является профессиональным предприятием по разработке тренажеров,

производство и продажа гантелей, штанг, гири , коврики, стойки, CF и другие резиновые покрытия и окунания.

На современное производственное оборудование и строгий контроль качества системы с хорошим качеством продукции и высоким качеством,

Теперь мы должны определить отношения между сотнями клиентов по всему миру, включая Северную Америку, Европу,

Средний Восток и Азия. «Создание ценности для всех клиентов с помощью инноваций и качества» - это наше обещание.

Мы искренне надеемся построить хорошее и долгое сотрудничество с вами в будущем.

Наши услуги

- Доставка и качество отслеживания образцов включает в себя срок службы.

- каждая небольшая проблема нашего продукта будет решена в кратчайшие сроки.

- На все Ваши вопросы ответили в течение 24 часов.

- строгая система контроля производства и тесное сотрудничество с сильными заводами оборудования для тренажерного зала

- Заказы OEM / ODM приветствуются.

-высококачественные услуги от всей современной команды, добавив многолетний опыт экспорта.

Часто задаваемые вопросы

Q1: вы можете договориться о цене?

A1: Да, мы можем проводить определенные рекламные акции, которые иногда будут иметь больше скидок.

Можем ли мы дать скидку Tor FCL смешанных продуктов или оптовых продуктов.

Q2: какой минимальный заказ?

A2: мы принимаем небольшие заказы, хотя цены будут выше.

Q3: если у нас есть все экспедитор в Китае, вы делаете это для нас?

A3: у нас есть отдел морского транспорта, он получит лучшие цены на доставку и

отличный сервис.

Q4: никогда не приеду в Китай раньше, вы можете стать моим гидом в Китае?

A4: Нам нужно сделать заказ для вас и организовать трансфер нашего водителя от аэропорта до нашей компании,

Если вы хотите посетить рынок или фабрику, мы можем организовать наш друг, чтобы быть вашим помощником.

Связаться с нами