Спецификации продукта:

- 18-дюймовая длина x 1-дюймовый диаметр: большой размер обеспечивает комфорт во время тренировки, хорошо помещается в ладони
- УНИВЕРСАЛЬНЫЙ ДИЗАЙН: Предназначен для кабельных систем. Поддержка до 880 фунтов (400 кг)
- ТЕКСТУРИРОВАННАЯ, ПРОТИВОСКОЛЬЗЯЩАЯ РУЧКА: Текстурированные рифленые рукоятки обеспечивают прочный и надежный захват для предотвращения коррозии и ржавчины, а также текстурированная рукоятка для предотвращения соскальзывания во время тренировки даже потными руками.

элемент	Положите бар
Место происхождения	Шаньдун, Китай
Имя бренда	СИФИТНЕС
Приложение	Коммерческое использование
Пол	унисекс
Пункт Размеры упаковки Д x Ш x В	18,19 x 4,13 x 2,44 дюйма
Размеры изделия ДхШхВ	11,61 x 0,98 x 7,01 дюйма
Цвет	серебро
Логотип	Индивидуальный логотип доступен
Упаковка	Полиэтиленовый пакет цветная коробка
OEM	Принять OEM
Материал	Легированная сталь
Вес упаковки	4,6 фунта
настроено	Да

Показать продукт:

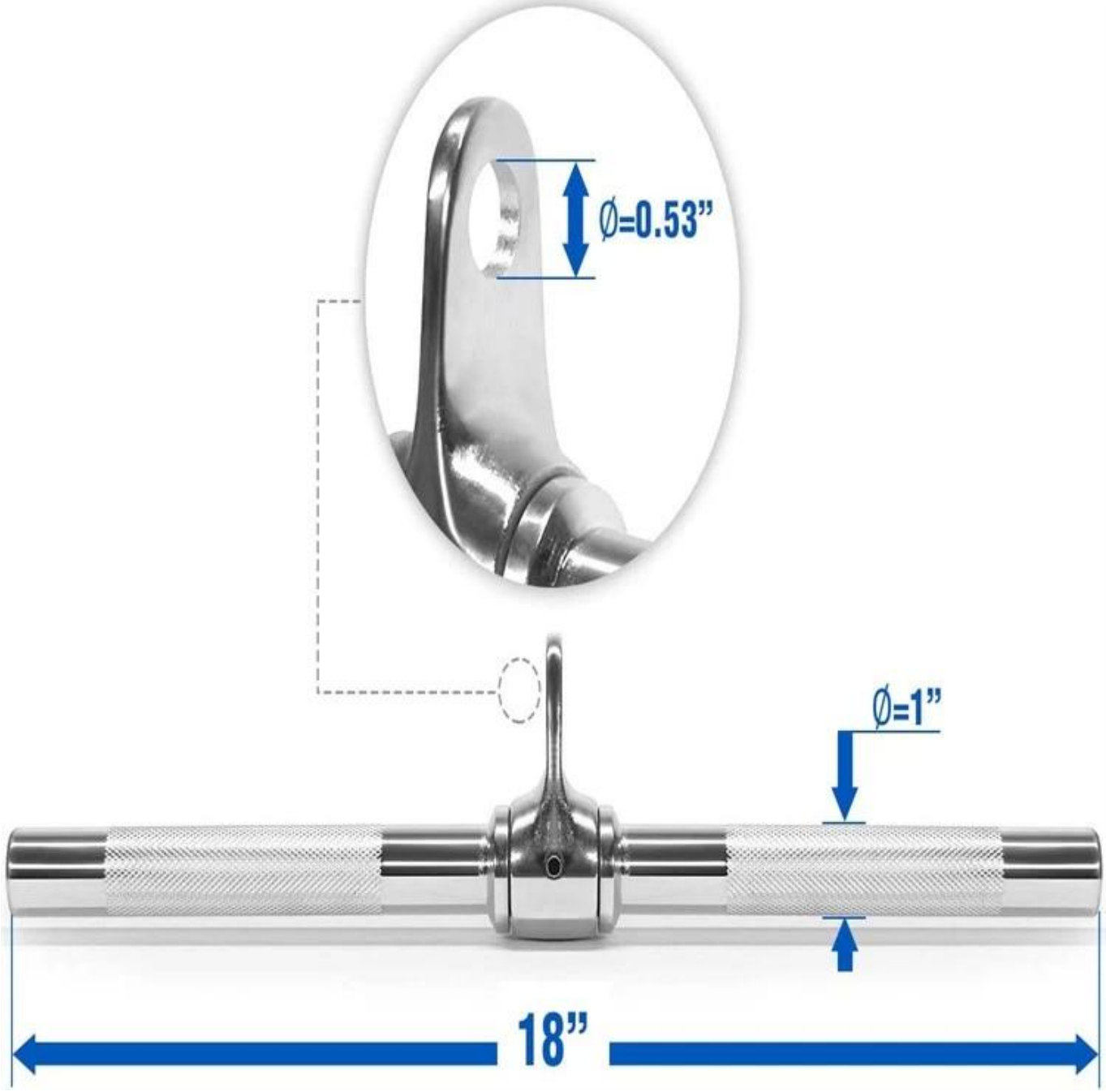
Ø=0.53”
Ø=1”
18”

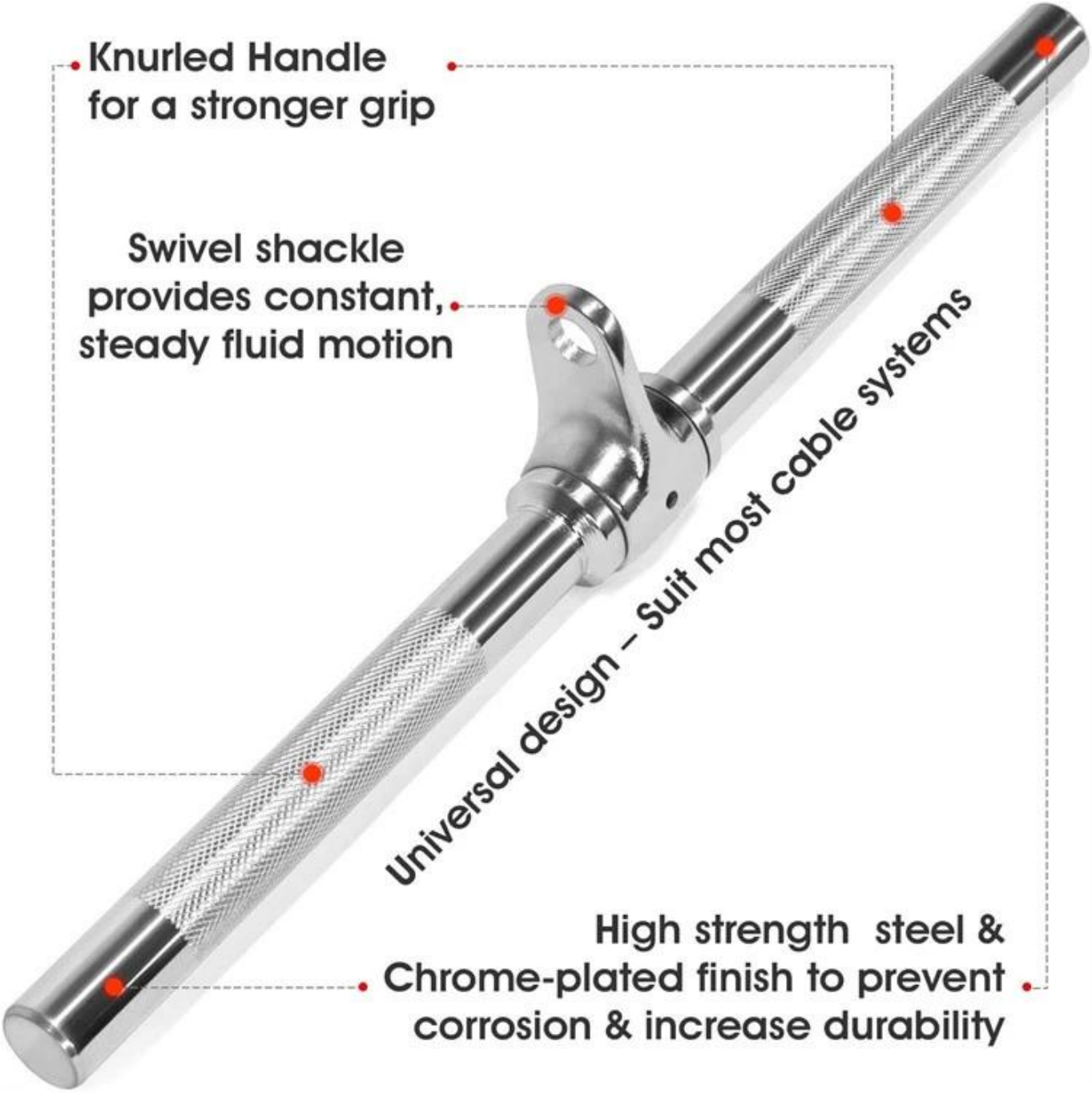
Knurled Handle
for a stronger grip
Swivel shackle
provides constant,
steady fluid motion
Universal design – Suit most cable systems
High strength steel &
Chrome-plated finish to prevent
corrosion & increase durability

Упаковка:

сопутствующие товары

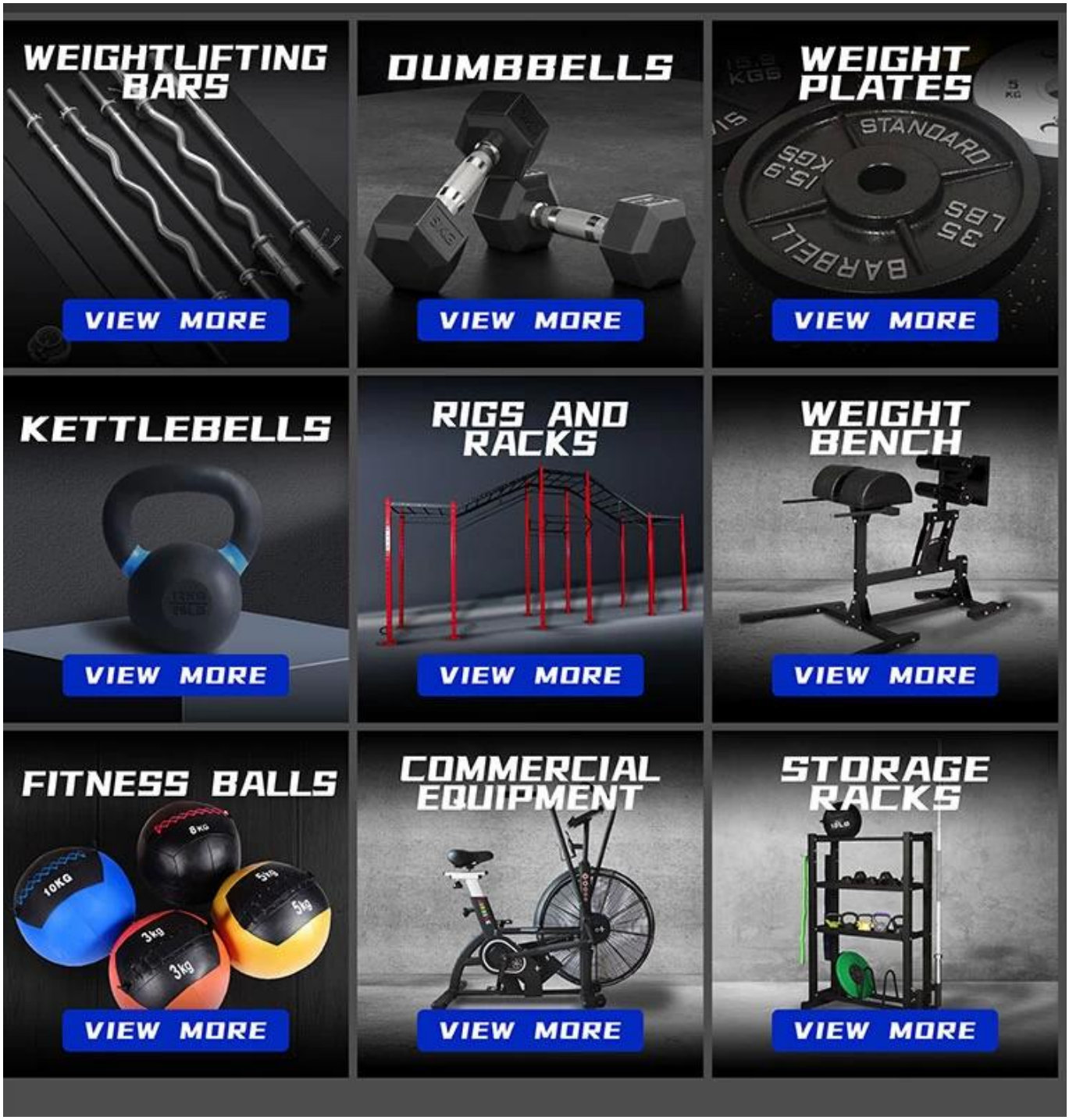

О Синъя

Shandong Xingya Sports Fitness Inc. - это предприятие по разработке профессионального оборудования для упражнений, (**Производители навесного оборудования для канатной дороги в Китае**) производство и продажа рам, стоек, гирь, блинов и кардиотренажеров. У нас более 12 лет опыта в экспорте и 20 лет в производстве тренажеров.

Благодаря современному производственному оборудованию и строгой системе контроля качества мы поставляем клиентам качественную продукцию.

Наша компания всегда посещает различные виды ярмарок. Каждый год у нас есть стенд Canton Fair, который предлагает наше правительство. Мы всегда ездим в Австралию, Германию, Новую Зеландию, Америку и Бразилию на ярмарки фитнес-оборудования.

Теперь мы установили прочные деловые отношения с сотнями клиентов по всему миру, включая Северную Америку, Европу, Ближний Восток и Азию.

«Создание ценности для всех клиентов с помощью инноваций и качества» - это наше неизменное обещание. Мы искренне надеемся на сотрудничество с вами для совместного развития в будущем.

Заводское шоу

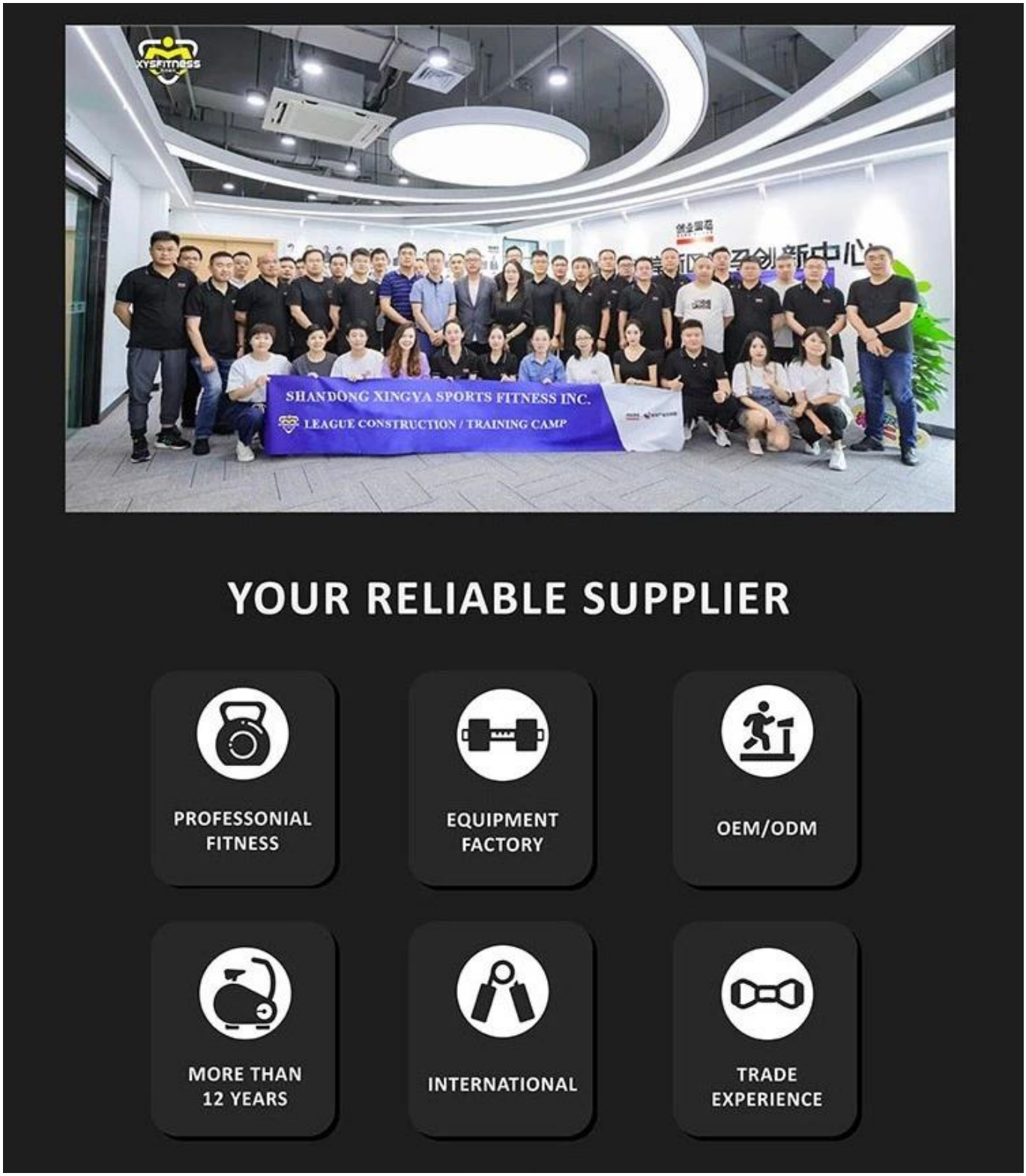

Выставка и ярмарка

Логистика:

Заказ образца отправляется через DHL, UPS, FedEx, TNT, EMS и т. д.

Для доставки массового заказа могут быть выбраны условия Exwork, FOB, CNF, CIF по воздуху или по морю в зависимости от экспедитора покупателя или нашего.

ЧАСТО ЗАДАВАЕМЫЕ ВОПРОСЫ:

В: есть ли у вас MOQ для продукта или количества?

А: Лучше до 3000 долларов, чтобы мы могли отправить вам по морю.

В: Как насчет времени доставки, если я закажу?

О: время производства зависит от деталей заказа, как правило, один контейнерный товар может быть готов в течение 20 дней.

В: Каков ваш срок оплаты?

А: Как правило, 30% депозита и 70% баланса. T/T, L/C, торговая гарантия Alibaba, все в порядке.

Вопрос: у меня нет экспедитора в Китае, как я могу заказать?

О: у нас хорошие отношения с транспортной компанией, мы можем предложить вам наиболее конкурентоспособную стоимость доставки и лучший сервис.